Střední škola Strážnice
příspěvková organizace

Výroční zpráva o činnosti školy

za školní rok

2025-2026

Strážnice
1. října 2026

Ing. Petra Fialová
ředitelka

Obsah

1 Charakteristika školy, základní údaje o škole 1

2 Učební plány vyučovaných oborů vzdělání 24

3 Údaje o přijímací řízení 24
3.1 Přehled přihlášených a přijatých na školní rok 2026 - 2027 24
3.2 Kritéria 1. kola přijímacího řízení pro školní rok 2026 - 2027 25

4 Stručné vyhodnocení naplňování cílů školního vzdělávacího programu 47

5 Přehled o výsledcích výchovy a vzdělávání 49
5.1 Přehled tříd školy 49
5.2 Údaje o prospěchu v 1. a 2. pololetí školního roku 49
5.3 Přehled absencí v 1. a 2. pololetí školního roku 51
5.4 Klasifikace chování denního studia v 1. a 2. pololetí školního roku 52
5.5 Výsledky závěrečných zkoušek 53
5.6 Výsledky maturitních zkoušek 53
5.7 Plnění plánu kurzů textilních a dalších technik – nadstandard 55
5.8 Přehled o konání hodnocených souborných prací 55

6 Údaje o výsledcích inspekce 56

7 Údaje o výsledcích kontrol 56

8 Personální zabezpečení 57

9 Údaje o mimořádných a mimoškolních aktivitách 59
9.1 Přehled společných zájezdů a zájezdů do divadel 59
9.2 Přehled třídních výletů žáků 60
9.3 Přehled odborných exkurzí 61
9.4 Výsledky ve vybraných soutěžích a přehlídkách 62

10 Údaje o prevenci sociálně patologických jevů, rizikového chování a zajištění podpory dětí, žáků a studentů se speciálními vzdělávacími potřebami, nadaných, mimořádně nadaných a s nárokem na poskytování jazykové přípravy 67
10.1 Kronika ostatních akcí školy 75

11 Ukázky žákovských prací 76
11.1 Literární práce 76
11.2 Klauzurní a další žákovské práce 77
11.3 Návrhy úspěšných modelových kolekcí 82

Seznam zkratek

1 Charakteristika školy

Základní údaje o škole

Název školy:	*Střední škola Strážnice, příspěvková organizace*
Adresa:	*J. Skácela 890* *696 62 Strážnice*
Identifikační číslo zařízení:	*000 837 385*
Identifikační číslo ředitelství:	*600014690*
Zřizovatel:	*Jihomoravský kraj*
Způsob hospodaření:	*příspěvková organizace*
Ředitelka školy:	*Ing. Petra Fialová*
Údaje pro dálkový přístup:	*info@stredniskolastraznice.cz;* *www.stredniskolastraznice.cz*

Charakteristika činnosti

Škola vystupuje od 1. 7. 2015 pod názvem Střední škola Strážnice, příspěvková organizace, se sídlem na ulici J. Skácela 890. Součástí školy je i domov mládeže a školní jídelna.

Školní rok 2025/2026 byl čtrnáctým školním rokem po sloučení. Škola pokračovala v naplňování strategií v souladu s **rozvojovou koncepcí**. Školní rok 2025/2026 byl i sedmým školním rokem po sestěhování školy na jedno pracoviště (J. Skácela 890). Byl taky sedmým rokem, kdy začala škola využívat nově zrekonstruovaný pavilon dílen, který vznikl na základě největšího projektu za dobu existence školy. Byl v té době také jednou z největších investic v oblasti školství v Jihomoravském kraji. Projekt byl realizován v rámci programu IROP a nesl název „Stavební úpravy objektu dílen Střední školy Strážnice". I přes rozsáhlost a náročnost projektu (z velké části šlo o stavební rekonstrukci) proběhla realizace v termínu a téměř bezproblémově. Tento projekt byl v souladu s rozvojovou koncepcí školy a byl podpořen zřizovatelem a zařazen do krajského akčního plánu (KAP). V důsledku pandemie Covid-19 a vyhlášení mimořádných opatření v předchozích školních letech, mohla škola ověřit organizaci výchovně vzdělávacího procesu a sžívání na jednom pracovišti v průběhu celého řádného školního roku až ve školním roce 2021/2022.

Základní koncepcí školy je připravovat žáky v žádaných technických oborech (Strojírenství a Technické lyceum) a v oblastech designu, propagační tvorby, aranžování (obory Modelářství a návrhářství oděvů, Oděvní a interiérový design, Grafický design, Aranžér – propagační tvorba). Vzdělávací nabídku školy doplňuje nástavbový obor Podnikání určený pro absolventy oborů vzdělání s výučním listem (dálková forma vzdělávání). Nosnými obory školy jsou v posledních letech obory uměleckého směru a obor Technické lyceum – Vývoj IT a průmyslových aplikací.

Cílem realizovaných aktivit školy bylo a bude i v příštích letech posílit flexibilitu školy a její novou a moderní tvář, která se odráží v oblasti technické, modelové, návrhářské, grafické a propagační, umělecké, aranžérské a v obchodní činnosti. Díky realizaci projektu Stavební úpravy objektu dílen Střední školy Strážnice k tomu má škola vynikající podmínky. Důležité úkoly a změny ve školním roce 2025/2026 souvisely, mimo jiné, s pokračováním modernizace pracovních a vyučovacích podmínek v teoretickém i praktickém vyučování.

Školní rok 2025/2026 byl opět ve školství velmi hektický a plný změn, které vycházely především z rozpracovaných a připravovaných právních předpisů (např. změny školského zákona, zákona o pedagogických pracovnících, změny ve financování nepedagogických pracovníků, pokračující společné vzdělávání, oblast GDPR, whistleblowingu, wellbeingu, apod.).

Ve školním roce 2025/2026 vzdělávala škola podle zpracovaných školních vzdělávacích programů, které vycházejí ze schválených rámcových vzdělávacích programů. Jde o školní vzdělávací programy: Grafický design (RVP: Grafický design), Móda, styling, média (RVP: Modelářství a návrhářství oděvů), Oděvní a interiérový design (RVP: Oděvnictví), Vývoj IT a průmyslových aplikací (RVP: Technické lyceum), Informační a 3D technologie ve strojírenství (RVP: Strojírenství), Aranžér – propagační tvorba (RVP: Aranžér), Podnikání (RVP: Podnikání, dálková forma vzdělávání). Ve školním roce 2021/2022 zpracovala škola aktualizace všech školních vzdělávacích programů na základě aktualizovaných rámcových vzdělávacích programů. Všechny aktualizované školní vzdělávací programy byly účinné od 1. 9. 2022 (ŠVP: Móda, styling, média, Grafický design, Oděvní a interiérový design, Aranžér – propagační tvorba, Technické lyceum – Vývoj IT a průmyslových aplikací, CAD a CAM systémy ve strojírenství, Podnikání). Od 1. 9. 2023 je vyučován RVP Strojírenství podle ŠVP Informační a 3D technologie ve strojírenství. Ve školním roce 2023/2024 byly revidovány rámcové vzdělávací programy pro odborné vzdělávání – inovace v oblasti digitálních kompetencí a informatického vzdělávání. Z tohoto důvodu byla škola opět nucena přepracovat, stejně jako ostatní školy, všechny školní vzdělávací programy ve vazbě na revizi rámcových vzdělávacích programů. Nové školní vzdělávací programy pro všechny obory jsou účinné od 1. 9. 2024.

V přijímacím řízení pro školní rok 2026/2027 proběhlo přijímací řízení pro všechny obory školy již novou formou – přes systém DIPSY. Velmi dobře se ve školním roce naplnily v prvním kole přijímacího řízení obory Grafický design, Móda, styling média, Oděvní a interiérový design a obor vzdělání s výučním listem Aranžér. V prvním kole přijímacího řízení nebyl naplněn maturitní obor Strojírenství (což je bohužel „trend" v celé republice, přestože zaměstnavatelé absolventy tohoto oboru poptávají) a poprvé po spoustě let nebyl v prvním kole naplněn obor vzdělání Technické lyceum. V našem regionu zde sehrálo velkou roli navýšení počtu kapacit gymnázií a dále lyceí (jen u Technického lycea to dělalo v Jihomoravském kraji až plus 300 míst do prvních ročníků). Další kola přijímacího řízení vyhlásila škola pro obory Informační a 3D technologie ve strojírenství, Aranžér, Oděvní a interiérový design (pouze 1 uvolněné místo, kdy se přijatá uchazečka vzdala přijetí), Technické lyceum. U oboru Podnikání bylo vyhlášeno až třetí kolo, protože jeden přijatý uchazeč se vzdal přijetí z prvního kola až po termínu pro vyhlášení 2. kola (po prvním kole byl stav 30ti žáků naplněn). V dalších kolech přijímacího řízení do tohoto nástavbového oboru byli překvapivě i nepřijatí uchazeči. Na úrovni školního roku 2025/2026 je naplněna i kapacita domova mládeže pro školní rok následující (mírné navýšení počtu ubytovaných).

Škole se podařilo etablovat na vzdělávacím trhu jako jednotný celek. O tom svědčí i velmi příznivá zpráva ČŠI.

Do vyučovacího procesu se pozitivně promítly nové vyučovací didaktické, technické a IT prostředky, strojové vybavení a dílčí organizační změny. Vzrostla **metodická úroveň** vyučování.

Pokračovala a dále se rozvíjela **odborná zájmová činnost** žáků v celé řadě oblastí (sportovní, technické, umělecké). Již tradiční se stala oblast oděvního návrhářství, včetně následné veřejné prezentace. Oblast oděvního návrhářství tak získala pevné místo v činnosti žáků školy. Výsledek se dostavuje v podobě umístění na celostátních přehlídkových soutěží a uznání mezi ostatními školami obdobného zaměření.

Ve školním roce 2025/2026 nastaly i některé personální změny v pedagogické i provozní oblasti, především přijetí nových zaměstnanců, které bylo dáno neprodloužením smlouvy na dobu určitou u jednoho pedagogického pracovníka, odchody dvou zaměstnanců do soukromé sféry a navýšením počtu vyučovacích hodin.

V průběhu školního roku se učitelé teoretického a praktického vyučování zúčastnili v rámci dalšího vzdělávání pedagogických pracovníků celé řady akreditovaných vzdělávacích seminářů, školení, kurzů a veletrhů dle svého odborného, příp. všeobecně vzdělávacího zaměření. Akcí vedoucích k jejich odbornému rozvoji se zúčastnili i nepedagogičtí pracovníci Z celého výčtu lze uvést např.:

Údaje o dalším vzdělávání pedagogických pracovníků a odborném rozvoji nepedagogických pracovníků

P. č.	Téma - název vzdělávací akce	Termín	Počet účastníků
1. pololetí 2025/2026			
1.	Školení BOZP	21.8.2025	10
2.	Školení řidičů	21.8.2025	6
3.	Seminář Ochrana měkkých cílů	21.8.2025	10
4.	Školení PO + workshop první pomoci	27.8.2025	10
5.	Prázdninový koktejl s psychologem Janem Svobodou (Cesty k poznání)	28.8.2025	1
6.	Webinář – Objevte sílu digitálních nástrojů ve výuce - Filipová	2.9.2025	1
7.	Změny financování nepedagogických pracovníků ve školství	10.9.2025	2
8.	Seminář Správní činnost na úseku registru řidičů	25.-26.9.2025	1
9.	Avensio- pro školské organizace, statistické výkazy	29.9.2025	1
10.	Asociace	1.- 2.10.2025	2
11.	Pracovní právo ve školství.	1.10.2025	1
12.	Seminář Deprese a úzkosti (sociální fobie, školní fobie, OCD), traumatizovaní žáci,	2.10.2025	3
13.	Asociace průmyslových škol	6.- 8.10.2025	2
14.	Seminář Zbožíznalství	7.10.2025	1
15.	Webinář – Tipy a triky pro Windows 11	8.10.2025	1
16.	Digitalizace a automatizace účetnictví prakticky	8.10.2025	1
17.	Nové povinnosti zaměstnavatele při hlášení úrazů	15.10.2025	1
18.	Seminář Energetický man. EMA+ MK	15.10.2025	1
19.	Strategie digitalizace a implementace metody BIM	17.10.2025	2
20.	Seminář Jak být oporou a neztratit půdu pod nohama	20.10.2025	1
21.	Rizikové chování u žáků	21.10.2025	2
22.	Podávání léků v prostředí vzdělávací organizace	23.10.2025	2
23.	Road show pro školy	23.10.2025	1

24.	Webinář – Jak na porozumění s rodiči a náročné rozhovory	28.10.2025	1
25.	Řídící kontrola – teorie a praxe pro školy (MF ČR)	30.10.2025	1
26.	GINIS – přechod z papíru na elektronickou spisovou službu	4.11.2025	1
27.	Setkání ekonomů – VIM	5.-6.11.2025	3
28.	Portál PO – online školení na nový portál PO 2.0	11.11.2025	1
29.	Webinář – Bezpečná škola	12.11.2025	1
30.	GINIS – Jak zkvalitnit práci se spisovou službou	13.11.2025	1
31.	Edukonference SolidVision	13.11.2025	2
32.	Změna v oblasti mzdové a personální agendy v roce 2026	14.11.2025	1
33.	Seminář Deprese a úzkosti	20.11.2025	1
34.	Vzdálené podepisování a pečetění - GINIS	25.11.2025	1
35.	Seminář Aktivní učitel	27.11.2025	1
36.	Aktuální otázky výuky ekonomiky na SŠ	28.11.2025	4
37.	Psychické problémy dětí a možnosti řešení ve školním prostředí	5.12.2025	1
38.	Seminář Na slovíčko se šikanou	9.12.2025	2
39.	Webinář – Komunikace s žáky: koučovací přístup jako nástroj změny	9.12.2025	1
40.	Školení Dofe	10.12.2025	2
41.	Webinář – Zpětná vazba a well-being	10.12.2025	1
42.	Tvorba výukových materiálů pro zavedení VR do výuky	1.12.2025	2
43.	Seminář Zušlechťování textilií	3.12.2025	2
44.	Adobe Photoshop – kurz pro pokročilé	3. - 5.12.2025	1
45.	Avensio – Jednotné měsíční hlášení zaměstnavatele - úvod	15.12.2025	1
46.	Změny ve financování škol od 1.1.2026	16.12.2025	1
47.	AVDO – Přijímací řízení do SŠ a VOŠ v roce 2026	18.12.2025	3
48.	Pracovní úrazy	5.1.2026	1
49.	Právní a ekonomické aspekty v praxi ředitele školy.	8.-9.1.2026	1
50.	E-ZAK Jak na minitendry a rámcové dohody	13.1.2026	1
51.	Strategický marketing pro školy	13.1.2026	1
52.	VR aplikace pro Meta Quest v UE5	leden 2026	1
53.	Krojové mašle	13.1.2026	2
54.	Strategický marketing pro školy	13.1.2026	1
55.	Elektronická spisová služba GINIS, ISŠ Hodonín	20.1.2026	3
56.	Badatelsky orientovaná výuka přírodních věd na ZŠ a SŠ	23.1.2026	2
57.	Jak rozvíjet silné stránky a mluvit o slabých pro kariéru	29.1.2026	1
58.	Roční zúčtování daně,VZD a VSD – Avensio	29.1.2026	1
	2. pololetí 2025/2026		
59.	Základní kurz kyberbezpečnosti pro uživatele	27.1.,3.2.,17.2., 10.3.2026	4
60.	Kariérové portfolio v praxi	4.2.2026	1
61.	Spisová služba ve školách: povinná elektronizace, nové postupy s lhůty v roce 2026 – placeno OP JAK II	10.2.2026	1
62.	Legislativní novinky pro rok 2026 a zpracování v programu Avensio	11.2.2026	1
63.	Tachografy	12.2.2026	1
64.	Jak na školní web	17.2.2026	1
65.	To nejzajímavější ze zákoníku práce v roce 2026	17.2.2026	1
66.	Umělá inteligence ve škole: Praktická pomoc ve výuce i mimo ni	17.2.2026	1
67.	Školení hygienického minima pro pracovníky školních jídelen	17.2.2026	8
68.	Jídelníčky- základní požadavky, potraviny, pokrmy	18.2.2026	1
69.	Preventista PO	18.2.2026	1
70.	Minimální standard bezpečnosti v regionálním školství	24.2.2026	2
71.	Novinky v přijímacím řízení na SŠ	25.2.2026	3

72.	DofE - Expediční školení	25.2.2026	2
73.	Rozpočet školy a školských zařízení včetně změn pro rok 2026	26.2.2026	2
74.	Přechod škol na elektronickou spisovou službu	5.3.2026	3
75.	Cestovní náhrady v roce 2026	5.3.2026	1
76.	Setkání ekonomů VIM Bzenec - jaro 2026	5.-6.3.2026	3
77.	Umění argumentace	6.3.2026	1
78.	Dějiny novověké a současné filozofie	9.3.2026	1
79.	Digitální nástroje ve výuce fyziky - webinář	10.3.2026	2
80.	Síťování – setkání výchovných poradců	10.3.2026	2
81.	Příběh moderního umění II.	13.3.2026	1
82.	GINIS SSD - webinář	17.3.2026	3
83.	Uvádějící učitel a související povinnosti ve školách	18.3.2026	2
84.	Využití ICT ve výuce – náměty a inspirace pro praxi (webinář)	18.3.2026	1
85.	Nový zákon o účetnictví pro školy, povinná digitalizace a další změny v roce 2026	19.3.2026	1
86.	Identifikace žáků se sociálním znevýhodněním- práce s posuzovacím schématem	20.3.2026	1
87.	Akademie sociálních sítí	24.3., 31. 3. a 14.4.2026	3
88.	Odpovědnost za přestupky	26.-27.3.2026	1
89.	Webinář: Sebepoškozování a sebevražedné jednání u dospívajících a jejich prevence	9.4.2026	2
90.	Servis desk – online, webinář Ginis	21.4.2026	2
91.	Patchwork meeting Brno	24.4.2026	5
92.	GINIS Brno	4.5.2026	1
93.	Administrace veřejných zakázek	5.5.2026	1
94.	Shlédnutí záznamu webináře: Sebepoškozování a sebevražedné jednání u dospívajících a jejich prevence	5/2026	5
95.	JMK-Novela zákona o řízení a kontrole veřejných financí, změny zákona 250/2000 Sb., dotazy	12.5.2026	1
96.	DofE Leader Camp	22.-24.5.2026	2
97.	Canva pro učitele	2.6.2026	1
98.	Canva poprvé	17.6.2026	1
99.	Úvod do sebevražedného chování u dětí a mládeže	17.6.2026	1

Část uvedených školení a seminářů byla realizována v rámci projektu „Jak nás to naučí II“ - program OP JAK. Další část školení se týkala tématu maturitní zkoušky, vzdělávání v oblasti informačních a komunikačních technologií, semináře autoškol. Pedagogičtí i nepedagogičtí zaměstnanci se zúčastnili tradičního školení BOZP a PO a školení řidičů. U technických oborů je cílem dalšího vzdělávání průběžně zvyšovat kvalifikaci zaměstnanců a sledovat novinky na poli techniky a strojírenství. Pozornost je věnována vzdělávání v oblasti IKT, zejména CAD a CAM systémů, vzdělávání pro oblast autoškoly, koncepce a metodiky odborného školství aj.

K dalšímu vzdělávání pedagogických pracovníků slouží i odborná literatura a odborné časopisy, např. časopis FONT je určen grafikům, Burda Style, VOGUE (oděvní zaměření), Nové proměny bydlení, Domov, Krásný Domov (interiérové zaměření), Profi Florista, Kreativ, Dekor (aranžérské zaměření). Pro potřeby metodika prevence je pořízeno předplatné časopisu Prevence. V knihovně domova mládeže je k dispozici, mimo jiné, odborná literatura z oblasti psychologie, pedagogiky a sociální psychologie.

Do učebních osnov jednotlivých oborů je zařazen program **Ochrana obyvatelstva za mimořádných událostí.** Tento program je organizován v šestihodinových cyklech pro každý ročník daného oboru.. Uvedený cyklus se skládá z následujících tematických celků:

- Ochrana obyvatelstva za mimořádných situací.
- Živelné pohromy.
- Havárie s únikem nebezpečných látek.
- Radiační havárie jaderných energetických zařízení.
- Praktická cvičení: vznik požáru, evakuační zavazadlo, improvizovaná ochrana osob, chování v případě povodní, poskytování první pomoci (oživování, krvácení, zlomeniny, tepelné poranění, zasažení chemickými látkami, poranění tlakovou vlnou, hromadné neštěstí).

Pro žáky prvních ročníků je program realizován pod názvem Hasík. Tento program probíhá v zimních měsících. V rámci první pomoci spolupracujeme na tomto projektu s Klvaňovým gymnáziem a Střední zdravotnickou školou Kyjov.

Na Střední škole Strážnice pracovali ve školním roce 2025/2026 pedagogičtí pracovníci v předmětových komisích přírodovědné, ekonomické, odborných předmětů (oděvních, strojírenských, výtvarných), společenskovědních předmětů. V rámci praktického vyučování funguje metodická komise aranžování. Jako novinku a velké pozitivum lze hodnotit využívání přenosných počítačů (mobilních počítačových učeben) ve spojení s dataprojektorem v jednotlivých hodinách.

Předmětová komise přírodovědných předmětů vedená PaedDr. Magdou Sojákovou zastřešuje tyto předměty: matematika, chemie, fyzika, biologie, základy ekologie a tělesná výchova. Matematika se vyučuje ve všech studijních i učebních oborech s různou hodinovou dotací. Je jedním z volitelných předmětů státní maturitní zkoušky a volitelnou součástí profilové maturitní zkoušky oboru Technické lyceum. Žáci studijního oboru Technické lyceum mají matematického vzdělávání nejvíce ze všech oborů. K předmětu Matematika s rozsahem celkem 12 hodin za 4 roky studia je přidán od třetího ročníku předmět Cvičení z matematiky s dotací celkem 4 hodiny. U oborů Strojírenství a Oděvnictví je hodinová dotace 3 hodiny týdně, celkem 12 hodin za studium. Vzhledem k nízké hodinové dotaci matematiky u uměleckých oborů – Grafický design a Modelářství a návrhářství oděvů (5 hodin za 4 roky) - není tento předmět pro umělecké obory vhodný k volbě pro státní maturitu. Matematika je nejen nutným předmětem všeobecného základu, ale také nezastupitelným průpravným předmětem pro odbornou složku technického vzdělání. Samotné osvojení základních pojmů, vztahů a metod umožňuje proniknout do podstaty zejména technických oborů a účelně propojovat různé tematické okruhy. Rozvoj abstraktního a analytického myšlení pak pomáhá při řešení konkrétních složitějších úloh, učí srozumitelné argumentaci, práci s informacemi a pomáhá zvažovat případná rizika a odhalovat falešné závěry. Rozvržení učiva do jednotlivých ročníků je dáno ŠVP. Velký důraz je kladen na dostatečně širokou nabídku soutěží, které s předmětem přímo souvisejí nebo jsou podporou logického a technického uvažování. V tomto školním roce jsme zaznamenali také zájem o matematické soutěže. V prvním pololetí byla uskutečněna soutěž přírodovědných předmětů „Přírodovědný Klokan". V druhém pololetí si svoje matematické dovednosti žáci otestovali v matematických soutěžích: Matematický Klokan, Sudoku, Piškvorky. Také se žáci zapojili do školního kola Celostátní matematické soutěži. Chemie se na naší škole nechemického zaměření vyučuje ve všech oborech. Výuka u uměleckých oborů probíhá v 1. a 2. ročníku (celkem 3 hodiny), u oboru Oděvní a interiérový

design v 1. až 2. ročníku (celkem 3 hodiny). Nabyté poznatky mohou žáci uplatnit v odborném předmětu oděvní materiály a ve všeobecně vzdělávacích předmětech fyzika a základy ekologie. Výuka je doplňována videoprojekcí k probranému učivu, chemickými pokusy na dané téma a samostatnými úkoly s využitím informačních technologií. Větší hodinovou dotaci má chemie v oboru Technické lyceum (celkem 7 h. ve 4 ročnících), na Strojírenství se vyučuje v rozsahu celkem 3 h. (v 1. - 2. ročníku). Žáci oboru Technické lyceum mohou z chemie maturovat. Cílem předmětu je využít poznatků o chemických látkách, jevech, zákonitostech a vztazích mezi nimi v dalším vzdělávání a v praxi, rozpoznat příčiny fyzikálních a chemických vlastností látek a chemických dějů. Vysvětluje souvislost lidského organismu s biochemickými procesy uvnitř organismu a vliv prostředí na zdraví člověka. Podrobně je také probrán problém vlivu chemizace na ekologii životního prostředí včetně možností její ochrany. V tomto roce projevili 2 žáci z 1. ST zájem o T-exkurze, kde prohloubili své vědomosti a získali nové informace v oblasti chemie. Cílem výuky fyziky je seznámit žáky se základními fyzikálními jevy, vysvětlit jejich podstatu a zákonitosti. Fyzika v oborech Technické lyceum (celkem 10 h. ve 4 ročnících) a Strojírenství (celkem 5 h. ve 3 ročnících) připravuje jmenované obory pro praxi i studium na vysoké škole technického zaměření, žáci oboru Technické lyceum navíc mohou z fyziky maturovat. Tomu odpovídá rozsah i náplň učiva, oboje je srovnatelné s gymnázii. Obor Strojírenství je více zaměřen na práci s výpočetní technikou, hodiny fyziky byly kráceny a rozsah i hloubka probíraného učiva úměrně tomu přizpůsobeny. V ostatních oborech je fyzika okrajovým předmětem a je vyučována pouze v 1. ročníku. Ve všech oborech má fyzika díky svému obsahu úzkou návaznost na odborné předměty, nejužší pak u technických oborů. Matematická, chemická a fyzikální témata se objevují také v nabídce ročníkových a maturitních prací a v tématech Středoškolské odborné činnosti. Biologie se vyučuje pouze u oboru Technické lyceum, a to s dotací 2 hodiny ve druhém ročníku. Cílem předmětu je vytváření kladného a uvědomělého vztahu žáka k přírodě, životnímu prostředí a jeho ochraně. Základy ekologie se vyučují v 1. ročníku u všech zbývajících oborů. Vyučující do své výuky zahrnují také odborné exkurze, které žákům umožňují propojit teoretické znalosti s praktickými zkušenostmi. V letošním školním roce se žáci 3. TL zúčastnili exkurze Zažij vědu na Univerzitě Tomáše Bati ve Zlíně, kde si prostřednictvím interaktivních aktivit rozšířili své odborné znalosti. Výuka tělesné výchovy ve školním roce 2025/2026 probíhala obsahově podle učebních osnov a ŠVP, které byly vytvořeny na základě předepsaných požadavků tělesné výchovy na středních školách. Lyžařský výcvikový kurz se letos uskutečnil od 9.2.-13.2.2026 v lyžařském středisku Bílá. Proběhly rovněž naplánované sportovní turnaje a soutěže. Naši žáci byli úspěšní ve stolním tenisu, kde obsadili 1. místo v okresním i krajském kole, ve futsalové lize získali 1. místo a ve florbalové lize se umístili na 4. místě. Dalším významným úspěchem bylo 2. místo v košíkové.

Pod komisi společenskovědních předmětů spadá výuka českého jazyka a literatury, německého jazyka, anglického jazyka, dějepisu, občanské nauky, psychologie, dějin výtvarné kultury. Komisi vede Mgr. Monika Frantová. Výuka českého jazyka a literatury a anglického jazyka je koncipována v souladu s moderními výukovými metodami a plně orientována na přípravu k maturitní zkoušce a také na další profesní orientaci a další společenské a pracovní uplatnění žáků, stejně tak je pojatá výuka Dějin výtvarné kultury. V rámci mezipředmětových vztahů jsou do jazykových předmětů integrována témata z oblasti dějepisu, občanské nauky a umělecké tvorby. V rámci výuky jednotlivých předmětů byl kladen důraz mimo jiné na zopakování a upevnění klíčových témat z minulých let. Pro žáky bylo realizováno doučování českého jazyka. Ve školním roce 2025/2026 byly opět profilové zkoušky z českého jazyka a literatury a anglického jazyka plně v režii školy. Žáci se zapojili do Středoškolské odborné

činnosti. Žáci 2. OI si vybrali několik témat žákovských projektů, která spadají pod komisi společenskovědních předmětů; již proběhly dvě konzultace k vypracování, termín odevzdání projektů je v listopadu 2026. žáci se rovněž zapojili do soutěže Best in English a do literární soutěže Jičín – město pohádky, která bude vyhodnocena v srpnu 2026.
V prosinci 2025 proběhla odborná exkurze do Vídně, v březnu 2026 vycestovali žáci do Říma a žáci 3. ročníku se zúčastnili odborné exkurze do koncentračního tábora Osvětim – Březinka, v květnu 2026 navštívili filmové představení Hamnet. Žáci 1. ročníků navštívili představení v anglickém jazyce. Pedagogové se rovněž v průběhu celého školního roku aktivně zapojovali do různých akcí pořádaných školou (náborová činnost a propagace školy apod.).

Předmětová komise odborných ekonomických předmětů byla ve školním roce 2025/2026 vedena Markétou Zrůnovou a zahrnovala předměty: Ekonomika, Právní nauka, Právo, Účetnictví, Marketing a management, Propagace, Praxe – učební, Písemná a elektronická komunikace a Zbožíznalství. Při výuce byla systematicky využívána výpočetní technika, a to jak při prezentaci učiva, tak při vyhledávání aktuálních informací. Pro zvýšení názornosti a atraktivity výuky byly zařazovány krátké vzdělávací filmy a další ukázky. Komunikace se studenty probíhala prostřednictvím školního informačního systému Edookit, který byl využíván ke sdílení výukových materiálů, pracovních listů i odkazů na učební zdroje a doporučená videa. Využívání nástrojů umělé inteligence, zejména Copilotu, přispělo ke zkvalitnění přípravy prezentací a testů. V průběhu školního roku vyučující pravidelně konzultovali výsledky vzdělávání žáků v jednotlivých třídách s cílem zvyšovat kvalitu výuky. Ve druhém pololetí byla realizována beseda s pracovnicí Úřadu práce Hodonín, určená pro žáky vycházejících ročníků, zaměřená na problematiku hledání zaměstnání a možnosti uplatnění po ukončení studia. Žáci byli vedeni k odpovědnému přístupu ke studiu a motivováni k úspěšnému složení maturitní či závěrečné zkoušky, mimo jiné s ohledem na omezené pracovní možnosti při nižší úrovni vzdělání. V oblasti finanční gramotnosti byly pro vycházející ročníky zajištěny odborné přednášky zaměřené na praktickou orientaci v každodenním životě. Žáci se aktivně zapojili do soutěže Finanční gramotnost. Druhé ročníky si vyzkoušely soutěž Czech Money Quiz formou testování v aplikaci Kahoot. Ve výuce ekonomiky byla rovněž využita počítačová hra Finger Play, která podporuje rozvoj finanční gramotnosti. V rámci zavádění školních vzdělávacích programů bylo průběžně sledováno naplňování odborných i klíčových kompetencí. V prosinci se vyučující (Zrůnová, Fišerová, Příborská, Pavlica) zúčastnili semináře „Aktuální otázky výuky ekonomiky na střední škole“, jehož poznatky následně uplatnili ve výuce. Současně proběhla aktualizace odborné ekonomické literatury.

Předmětová komise odborných oděvních předmětů – byla ve školním roce 2025/26 vedena Ing. Lenkou Semrádovou. Dalšími členkami byly Ing. P. Sukupčáková, Ing. L. Špačková, Ing. K. Chmelařová, J. Hasíková, J. Karasová, I. Horáková, R. Pluháčková a Bc. Barbora Kadlecová a zajišťovaly výuku následujících předmětů: Konstrukce a modelování oděvů, Technologie, Oděvní stroje a zařízení, Textilní materiály, Počítačové aplikace, Praktická cvičení a Praxe. Práce komise se zaměřovala především na propojení výuky v jednotlivých odborných předmětech a na jejich návaznost na praktické vyučování. Vzdělávání žáků uměleckého oboru Móda, styling, média a oboru Oděvní a interiérový design probíhalo podle schváleného ŠVP. V předmětech Konstrukce a modelování oděvů a Počítačové aplikace se žáci učili pracovat s CAD systémy, které se uplatňují v konstrukční a technologické přípravě

výroby. Ve 3. ročníku oboru Móda, styling, média i Oděvní a interiérový design bylo ve 2. pololetí učivo zaměřeno na práci v konstrukčním programu PDS Tailor. Tento program umožňuje žákům modelovat základní střihy, sestavit a vykreslit střihové polohy. V programu C-design se žáci učili kreslit technické nákresy. Program nabízí databázi oděvů dámské, pánské a dětské módy, kterou žáci využívali k tvorbě vlastních návrhů a kolekcí. V programu převáděli svoje představy do konkrétních návrhů oděvů a doplnili je vhodným dezénem tkanin nebo pletenin. V rámci moderního pojetí maturitní zkoušky žáci využívali při skládání praktické maturitní zkoušky již zmíněné počítačové programy. Praktická maturitní zkouška oboru Móda, styling, média trvala 10 dní, v rámci kterých žáci zhotovili model oděvu a vypracovali k němu výtvarné návrhy a technickou dokumentaci. U oboru Oděvní a interiérový design byla praktická maturitní zkouška rozčleněna do 3 částí. V první z nich žáci vypracovali technickou dokumentaci k danému výrobku, druhá část byla zaměřena na oblast interiéru, obě s využitím počítačových programů. Poslední část tvořilo praktické zhotovení části oděvu. Kvalitní příprava žáků v teoretickém i praktickém vyučování přispěla k vysoké úrovni maturitních prací žáků a k úspěšnému absolvování ústních maturitních zkoušek z odborných oděvních předmětů. V 1. pololetí se uskutečnily odborné praxe žáků 4. ročníků v měsíci září (třídy 4. MSM a 4. OI). Z plánovaných odborných exkurzí proběhla exkurze třídy 3. MSM a 4. OI ve f. Koutný v Prostějově. Ve 2. pololetí byla organizována odborná exkurze pro třídu 1. OI na 18. mezinárodní kreativní a textilní výstavu s názvem „Patchwork meeting" v Brně, pro třídu 1. MSM a 3. OI do f. PSÍ Hubík v Hulíně, pro třídu 2. OI do Textilního a zkušebního ústavu v Brně. V rámci praktického vyučování třída 4. MSM navštívila EVI látky ve Zlíně, třída 2. MSM Lidové tradice a řemesla v Uherském Ostrohu a žáci třídy 3. MSM absolvovali exkurzi ve f. Krojinak v Uherském Hradišti. Žáci 3. ročníků mohli dále poznat reálné pracovní prostředí firem v rámci absolvování 14-ti denní odborné praxe. Ve 3. ročníku studia žáci dopracovávali Žákovský projekt. Témata byla volena tak, aby souvisela se studovaným oborem a aby obohatila znalosti žáků. S oděvní tématikou vypracovalo projekt 10 žáků. Žáci třídy 2. OI si zvolili téma žákovského projektu do konce dubna a již proběhly 2 konzultace. V příštím školním roce budou dále pokračovat v práci na projektech až do listopadu, kdy je termín odevzdání. U oboru Móda, styling, média bylo vypracování žákovského projektu pro žáky 3. ročníku nahrazeno vypracováním klauzurní práce. Co se týká soutěží, byl vyhlášen dvacátý třetí ročník soutěže „Návrh modelu pololetí" v jednotlivých soutěžních kategoriích. Vyhlášení nejlepších prací proběhlo v 1. pololetí na vánoční akademii dne 19.12.2025 a ve 2. pololetí v rámci předávání vysvědčení. Žáci byli odměněni cenami ve formě poukázek na nákup textilií. Z prací odevzdaných v této soutěži byly dále vybírány a realizovány módní kolekce, které školu i autory reprezentovaly na dalších soutěžích. Členky komise podporovaly žáky při vlastní tvorbě. Jednalo se zejména o zhotovování vlastních modelů a modelových kolekcí, se kterými se žáci účastnili mimoškolních soutěží a tyto také sloužily k propagaci školy (módní přehlídky, Instagram, Facebook). Členky komise se průběžně vzdělávaly na odborných seminářích, školeních a samostudiem. Všechny členky komise se během roku aktivně podílely na zajištění prezentačních, náborových a propagačních akcí školy a podporovaly rozvoj žáků v oděvní tvorbě.

Předmětová komise odborných výtvarných předmětů – komisi vedla ve školním roce 2025/2026 L. Rašková. Dalšími členy předmětové komise jsou K. Reichmannová, H. Olivová, K. Špringlová, J. Konečný, A. Hýlová, A. Jabůrková, Michal Zábranský, Z. Pokorná, nové kolegyně T. Hrabcová a A. Johaníková. Všichni členové komise zaštiťovali hladký průběh výuky výtvarných předmětů, vyhodnocovali žákovské soutěže a doporučovali ty nejlepší k dalším soutěžním účastem, podíleli se na propagaci školy.

V letošním roce byla vyhlášena řada nových témat klauzurních prací s cílem dosáhnout větší kreativity a zajistit praktické přesahy. V 1. pololetí byla pro umělecké obory vypracována tato témata klauzurních prací: 1. GD – studijní kresba a malba (akvarel) přírodniny, stylizace, vektorizace, tvorba potisku na mockup, 2. GD – studie autoportrétu s rukou a předmětem, 3. GD – obalový design –„Unpacking Taboo", 4. GD – časopis „SUBKULTURY", 1. MSM – přírodnina jako dezén, 2. MSM – „Otisk řemesla", 3. MSM – „Objem růstu", 4. MSM – propagace zhotoveného modelu. Ve 2. pololetí byla pro umělecké obory vypracována tato témata klauzurních prací: 1. GD – karetní hra „Černý Petr", 2. GD – leporelo - hlubotisk, 3. GD – školní časopis, 1. MSM – HEAD PEACE, 2. MSM – doplněk OBLEČ SI ŠPERK „CINK,CINK", 3. MSM - Prêt-à-porter KROJINAK. Hodnocení klauzurních prací bylo provedeno v 1. i 2. pololetí prezenční formou. Absolventská módní přehlídka, prezentace maturitních a klauzurních prací se konala dne 19. 6. 2026 v dílnách a ateliérech. Klauzurní práce ve školním roce 2025/2026 splnily očekávání předmětové komise. Příští školní rok se bude komise muset opět dostat k zásadnějším tématům, které využijí kreativitu a zkušenost žáků za dané období. Také by měli vyučující dbát na kvalitní přípravu, praktické přesahy, spolupracovat s firmami, výtvarníky a spolupracovat na projektech smysluplných a užitečných. Výtvarnou práci podat žákům přehlednou a jasnou formou, nadchnout je pro celou věc a dotáhnout do konce po organizační, výstupové a archivační stránce.
K dispozici pedagogickému sboru na školní síti je digitální archiv výtvarných prací – zejména klauzurních a maturitních, který je pravidelně doplňován a aktualizován.
Členové komise se snažili začlenit do tematických plánů oboru Grafický design spoluprací s veřejným sektorem, z čehož vznikla řada projektů, které se následně realizovaly: návrh loga pro obec Louka, MSM spolupráce s firmou Krojinak. Dále se žáci zapojili do tvorby plakátu na školní ples, Daniela Rausová ples ZŠ Školní ve Strážnici.

Výstavní činnost:
Výstava MG art – výstava 2. MG KD Strážnice
Výstavy pedagogů: Reichmannová– Umění, jídlo, víno a levandule Čejkovice
Kafkárna – práce žáků oboru Grafický design

Exkurze v 1. pololetí:
Žáci 4. GD se zúčastnili odborné exkurze ve firmě Tirex. Žáci 2. MG se v říjnu účastnili třídenní exkurze do Prahy, kde navštívili uměleckou akci Designblok, galerie Kunsthalle a Uměleckoprůmyslové muzeum, a také viděli nepřeberné množství kulturních památek. V listopadu se žáci uměleckých oborů účastnili odborné exkurze – Putování po českých památkách, ze které mohou výrazně čerpat při studiu dějin umění. Studenti Grafického designu se zúčastnili odborné přednášky o komiksu, kterou vedl ilustrátor Michal Purmenský. Pro obory OI proběhla exkurze do Vídně a Brna. Studenti 2. GD navštívili exkurzi v Muzeu umění v Olomouci, konkrétně edukační program „Viděno z dálky". Studenti oboru MSM se zúčastnili exkurze Praha Fashion Fantasy.

Exkurze ve 2. pololetí:
Ve druhém pololetí se žáci 2. MG zúčastnili exkurze do galerií v Brně – Pražákův palác, Dům pánů z Kunštátu, žáci oboru OID se zúčastnili workshopu v Myjavě na téma Inspirace Jurkovičem, dále pak vybraní studenti navštívili taktéž Jurkovičovu vilu v Brně. V dubnu se žáci 2.MG zúčastnili odborné exkurze v litografické dílně v Hroznové Lhotě. V březnu žáci 4.MG navštívili tiskárnu Lelka v Dolních Bojanovicích. Žáci oboru MSM navštívili v březnu komentovanou výstavu Liběny Rochové a Jana Černého v Brně, dále byli oboru MSM v březnu na odborné exkurzi v Krojinak v Uherském Hradišti.

Na konci 2. pololetí proběhl čtyřdenní plenér pro 1.–3. ročníky MG (Jeseníky – Červenohorské sedlo, Vápenky). V průběhu čtyř dnů se žáci věnovali malbě a kresbě krajiny a architektuře v krajině.

Informace o účasti ve školních i externích soutěžích lze nalézt na dalších místech výroční zprávy (kap. 9.4).

Předmětová komise odborných strojírenských předmětů – byla ve školním roce 2025/2026 vedena Ing. Františkem Sochorem. Komise zahrnuje tyto předměty: CAD systémy, CAM systémy, Elektrotechnická zařízení, Informační a komunikační technologie, Mechanika, Počítačová grafika, Průmyslový design, Praxe, Konstrukce a provoz zařízení, Robotika, Praktická cvičení, Elektrotechnika, Technická dokumentace, Technologie, Základy techniky, Teorie aplikací, 3D grafika, vizualizační a animační systémy, Počítačová grafika a multimédia, Herní enginy, Webové aplikace a Programování. Na první schůzce v srpnu 2025 byla stanovena odpovědnost jednotlivých členů komise za dílčí úkoly podle vyučovaných předmětů.
V souladu s ŠVP jednotliví vyučující vypracovali tematické plány. Do výuky předmětu CAD systémy, CAM systémy, IKT a Průmyslový design zavádíme poznatky, které získali učitelé na různých seminářích, školeních a konferencích. V dalších předmětech doplňujeme výuku za využití různých obrázků, animací, videí pro lepší ilustraci a znázornění probíraného tématu. Snažíme se o propojení teoretických předmětů s předměty jako Praxe, CAD systémy a CAM systémy, které danou problematiku vhodně doplňují a prohlubují.
Žáci 3. ST zpracovávali ročníkové projekty. Nejlepší ročníkové projekty byly zařazeny do školního kola Středoškolské odborné činnosti.
V rámci výuky odborných strojírenských předmětů absolvovali žáci odborné exkurze do celé řady strojírenských podniků. Žáci 4. ročníků obou technických oborů se zúčastnili odborné exkurze v Praze a dále navštívili firmu Kovovýroba Hoffmann v Ostrožské Nové Vsi. Firmu Siempelkamp Blatnice si prošla třída 2. ST a Kovokon Kunovice třída 3. ST. Společně pak třídy 2. ST a 3. ST poznávaly NATO v rámci exkurze u 74. mechanizovaného praporu Bučovice. Žáci druhých ročníků se zúčastnili návštěvy firmy VAG a Racio Břeclav. Třetí ročníky navštívily Motosalon Brno, SOU Vyškov, firmu Omnika a Gemax. První ročníky se seznámily s provozem a funkcí vodního díla Dlouhé stráně. Třída 4. TL si poznatky z robotiky ověřila u firmy ABB Ostrava a třída 3. TL „Zažila vědu“ na UTB Zlín. V závěru školního roku žáci 1. ST a 2. TL odjeli na jednodenní exkurzi k 74. mechanizovanému praporu Bučovice.
V průběhu konání MSV se vybraní žáci 4. ST – Anton Saveliev, Adam Bimka, Jan Škromach a Jozef Ligday – zúčastnili celorepublikové soutěže v programování CNC, kategorie SIEMENS SINUMERIC. Anton Saveliev obsadil 1. místo v rámci soutěžního dne a celkem v rámci republiky 3. místo. Ocenění převzal v Praze od ministra průmyslu Ing. Vlčka dne 4. 12. 2025. Žáci Čajka Petr (2. TL) a Škůrek Matyáš (1. TL) absolvovali finálové kolo soutěže CyberGame 2025. Anton Saveliev, žák 4. ST, obsadil krásné 3. místo v soutěži programování v SolidCAM v Dobrušce. Vybraní žáci se účastnili celostátní soutěže modelování ve 3D Solidworks. Čtyři žáci třídy 2. TL se vypravili sbírat zkušenosti při tvorbě her v rámci akce Game Jam v Liberci. Do krajského kola SOČ se probojoval Vojtěch John a Šimon Hartman – žáci 3. ST. V široké konkurenci obsadil Šimon Hartman krásné páté místo.
V programech firmy Autodesk tj. AutoCAD, Inventor a 3DsMax mají žáci možnost získat mezinárodně platný certifikát. V letošním roce, na základě vytvořených prací, získali tento certifikát 4 žáci.
Všichni žáci 3. a 4. ročníků mají možnost si navrhnout vlastní výrobek a tento následně vyrobit. Praktická maturitní zkouška 4. ST z předmětu Odborné předměty proběhla ve dvou dnech. Předmětová komise projednala a schválila kritéria pro hodnocení u praktické maturitní

zkoušky. Aby žák u praktické maturitní zkoušky prospěl, nesmí z žádné dílčí zkoušky být klasifikován stupněm nedostatečným. První den praktické maturitní zkoušky zahrnoval otázky z učiva předmětů CAD systémy a Informační a komunikační technologie. Druhý den učivo předmětů CAM systémy, Robotika, Praxe a Informační a komunikační technologie. Učitelé předmětové komise odborných strojírenských předmětů se podíleli na zpracování a aktualizaci maturitních otázek pro praktickou i ústní část profilové maturitní zkoušky. Praktická zkouška třídy 4. TL probíhala formou vypracování a obhajoby maturitní práce před odbornou zkušební komisí.
Žáci třídy 3. ST absolvovali čtrnáctidenní a žáci 3. TL třítýdenní odbornou praxi.

Metodická komise aranžování se pod vedením Kataríny Varga scházela během školního roku 2025/2026 pravidelně dle plánu, popřípadě podle aktuálních potřeb. Projednávají se zde specifika výuky odborného výcviku, příprava soutěží, nadstandardních technik, souborných prací a plánování odborných exkurzí. Inovativní doba nás neustále motivuje připravovat různé zajímavé projekty a zapojovat se do soutěží. Naše motto „Rozviň u nás svůj talent" nám udává styl výuky, který je nutno neustále rozvíjet a posunovat se k originalitě a nápaditosti. Materiálové zajištění výuky se snažíme vést po celý školní rok s flexibilním přístupem – v našem oboru a způsobu výuky to ani jinak nejde. Inventář se nám podařilo rozšířit o dva řezací výukové plotry, moderní osvětlení do výloh. Novinkou v oboru je výukový propagační stánek, který je výzvou v modernizaci výuky. Nevyhnutná je komunikace mezi kolegy, která nám umožnuje porozumět žákům se specifickými potřebami – následně jsme lépe připraveni na hladký průběh výuky. Velkou výhodou u našeho oboru je nepřerušená výuka, kde si žák s učitelem vytváří vyhovující a méně stresující rytmus spolupráce. Všechny ročníky se snaží spolupracovat na výrobě dekorací pro interiér a exteriér naší školy. V našem areálu je oblíbeným místem školní pergola před vstupem do dílen. Kde trénujeme sadbu skalniček a květin. Pravidelně zapojujeme žáky do workshopů a dnu otevřených dveří. Opět jsme podpořili Kovozoo ve Starém Městě workshopem. Naše školní výkladní skříň v centru města Strážnice zazářila o Vánocích i v průběhu školního roku. Minimálně zaujala kolemjdoucí vždy novou prezentací. S Charitou jsme spolupracovali několikrát. Podpořili jsme je výrobou věnců a vytvořili malbu na zeď do dětského koutku v nové kavárně. Pro našeho stálého zákazníka firmu Fantasy v Hodoníně jsme realizovali exkluzivní náročnou výlohu jak vánoční, tak i letní. Naší největší propagační akcí je Fashion Show, kde jsme se soustředili na výzdobu foajé. Předvedli jsme veřejnosti, jak proměnit stůl a interiér pomocí těch správných barev a dekorací. Žákyně z floristického semináře vždy předvedou malou ukázku květinové vazby ve foajé. Naše výstavné místo před dílnou bylo naplno využito pro start školního roku, tak Vánoc až po absolventské práce. Třetí ročník nám předvedl kombinaci nejtěžších barev, a to černé a zlaté v slavnostním stolování na dílnách. Ukázka podtrhla šikovnost a široký záběr v našem oboru. Po novém roce jsme připravili kulisy pro plesovou módní přehlídku. V soutěži odborných dovedností jsme objevili nové talenty ve špendlení šatů z papíru i výrobě šperků. Kvalitní fotografie doprovázeli papírové šaty na školních prezentacích. Na celostátní soutěži mladých aranžérů AR Junior v Benešově jsme přivezli z hlavní disciplíny – maketa výkladní skříně třetí místo. Maketa dokázala obhájit i druhé místo žákovskou porotou. Na maketě pracovala žákyně třetího ročníku Vanesa Zelinková. V disciplíně špendlení na figurínu se umístila na třetí příčce Alena Půčková z třetího ročníku. V silné konkurenci 15 škol oceňujeme přípravu žáků a investování volného času do kvalitních prací. Pro prestižní veletrh STYL a KABO byl vytvořen propagační stánek. Stánek jsme pojali moderně. Použili jsme italské figuríny, grafické bannery. Vše se neslo v čisté bílé barvě s jednoduchou linií. Absolventky si připravily neodmyslitelný projekt svatba na klíč – v stylu boho. Projekt podporuje práci s barevným laděním, prostorem,

detailem, grafikou, fotkou, tedy vše, co patří k náplni svatebního koordinátora. Folklorní tematiku jsme přenesly v tomto roce v malbě na sklo, mašle i nábytek. Při tapetování výloh podporujeme řemeslnou stránku, což si musíme neustále v našem oboru připomínat. V jarních měsících na dílnách proběhl projekt jarní piknik v areálu školy. Tyto projekty nám rozšiřují pole působnosti na trhu. První ročník si troufl na velkou interaktivní výstavu v Javorníku. Byl to náročný projekt. Museli zvládnout prostorovou tvorbu, práci s barvami i instalaci. Výstava byla určená pro nejmenší děti z mateřských a základních škol. Výstava sklidila pozitivní ohlasy. K závěru školního roku jsme uspořádali Absolventský den, během kterého byli představeny závěrečné práce oboru Aranžér. Jedním z cílů předmětové komise je připravit žáky ke zdárnému zvládnutí závěrečné zkoušky. V letošním školním roce se nám to podařilo u všech žáků. Předcházela tomu poctivá příprava a trénink. Všichni měli moc hezké výsledky z praktické a ústní zkoušky, písemná je vždy o něco náročnější pro učební obor. Tradičně proběhla exkurze Dům přírody a Galerie výtvarného umění v Hodoníně. Odměnou nám byla nejznámější ulice světových módních značek v Praze. Cestou z celostátní soutěže AR Junior jsme navštívili Kutnou Horu. Novinkou pro nás byl Snoezelen v Javorníku. Výtvarný zážitek jsme si odnesli z výstavy Liběny Rochové z Moravské Galerie Brno. Některým žákům se odborná praxe mimo školu letos zadařila v květinových ateliérech. Tréninková výkladní skříň Danaj doplňuje odbornou praxi, kde naši žáci získají tak potřebné kompetence a zkušenosti z praxe. V přípravném týdnu se všechny členky komise zúčastnily školení BOZP, PO, GDPR. Učitelky odborného výcviku aranžér získaly osvědčení – Canva poprvé, krojové mašle a uvádějící učitel ve školách. Nové kompetence ze školení jsme aplikovali do výuky. Hnací sílou pro aranžérskou komisi jsou návštěvy výstav, moderních interiérů, netradičních propagačních míst. Na posílení grafiky jsme pracovali postupně během minulých let. Teď když jsme posílili technickou základnu o dva nové plotry. Máme i novou vizi s výukovým propagačním stánkem. V grafickém rychlém sektoru je stále co inovovat.

Na **produktivní činnosti** se podíleli žáci oděvních oborů, grafického designu a aranžéři. Jednalo se převážně o oděvní výrobky, aranžování výkladních skříní, grafickou výrobu placek a upomínkových propagačních předmětů. Největší podíl nese obor Aranžér s realizací práce pro stálého zákazníka a obor oděvní, který vytvořil výrobky na zakázku.
Na dokumentaci spojené s produktivní činností velmi kvalitně pracuje technicko-provozní asistentka Jarmila Hasíková.
V letošním roce studenti oboru Móda, styling, média vytvořili tyto modelové kolekce, které nás velmi úspěšně reprezentovaly na soutěžích, veletrzích, módních přehlídkách i výstavách:

- Waves
- Hole in my heart
- Z babiččiny skříně a dědovy dílny
- Svatba budoucnosti
- Modrotisk – objem růstu
- Modrotisk – zástěry
- Krojinak
- Excommunicado

Za příklady dobré praxe a spolupráce s reálnými firmami a odbornými institucemi bychom v tomto školním roce vyzvedli:

- Odborný seminář v prodejně textilií Zlín
- Oborný návštěva ve firmě Veba Broumov
- Odborné workshopy s pracovníky ÚLUV Bratislava

- Odborná spolupráce se Strážnickým modrotiskem
- Odborná spolupráce s šicí dílnou Lidové tradice a řemesla Uherský Ostroh
- Odborná spolupráce na klauzurních pracích s Krojinak Uherské Hradiště
- Odborná exkurze Patchwork meeting Brno
- Kreativní workshop s vizuální tvůrkyní Zuzanou Fajmonovou z Liberce – Kreativní ateliér pro aranžéry
- Workshop floristiky
- Aranžmá výstavní plochy pro veřejnost na v centru Strážnice, obchodní dům Danaj

Počet **stanovených souborných prací** byl splněn (tj. 2 souborné práce za školní rok). Dosažené výsledky většinou odpovídají schopnostem žáků oboru vzdělání s výučním listem Aranžér a každoročně se hodnotí stejná hlediska (dodržování kvality, technologických postupů, čistota provedení, nápaditost, kreativita a preciznost). Známka ze souborné práce je podstatnou známkou a započítává se do klasifikace v daném období.

Školní kolo **Soutěže odborných dovedností** se uskutečnilo v průběhu druhého pololetí školního roku. Cílem této soutěže je prověření teoretických a praktických znalostí žáků. První až třetí ročníky oboru Aranžér se zúčastnily s tématem špendlených šatů z papíru a recyklovaného šperku. Učitelky odborného výcviku pro žáky, pedagogy i rodiče vytvořily výstavku těchto kreativních prací. Nejlepší žáci byli ohodnoceni. Podrobné informace lze nalézt v kap. 9.4.

Výuka textilních a jiných technik jako nadstandard k odbornému výcviku probíhala dle zpracovaných učebních plánů jednotlivých technik. Výuku zajišťovaly učitelky odborného výcviku. Každé pololetí dostávají žáci, kteří zvládli nejlépe danou techniku, osvědčení o absolvování kurzu. V tomto školním roce se vyučovaly tyto techniky: enkaustika, sádrové dekorace, malba na sklo, dekorace z dýhy, linoryt, základy ručního šití, macramé, základy modelingu a modelová tvorba. Celkem bylo vydáno 84 osvědčení (za 1. pololetí 36, za 2. pololetí 48).

Odborné praxe oborů vzdělání s maturitní zkouškou (Oděvnictví, Móda, styling, média a Grafický design) probíhaly dle plánu odborných praxí v plánu práce školy. Třídy 4. MG, 4. OI, 3. OI a 3. MG měly čtrnáctidenní praxi zaměřenou na odborné předměty související s jejich oborem studia. Po skončení odborné praxe žáci odevzdali zprávu vypovídající o tom, jaké bylo zaměření praxe a co tato aktivita dala studentovi navíc ke standartní výuce.
Žáci oboru Móda, styling, média byli provozními organizacemi hodnoceni kladně. Po ukončení praxe žáci odevzdali podklad k docházce a hodnocení od provozních organizací. Tato hodnocení jsou dobrá a uspokojivá. Všichni žáci si sami zajistili organizaci, ve které vykonávali odbornou praxi – v prodejnách textilu nebo galanterie, na šicích dílnách. Při práci na šicích dílnách se žáci věnovali opravám hotových oděvů, byli zapojeni do průmyslové výroby, ale dostali se i k navrhování drobných výrobků. Při práci v prodejnách a svatebních salonech se věnovali obsluze zákazníka a práci ve skladu. Všichni žáci byli spokojeni s pracovním kolektivem a přístupem svých nadřízených. Zpětnou vazbou bylo nabytí nových znalostí a zkušeností. Procvičili si komunikaci s lidmi a spolupráci v pracovním kolektivu. Kontrola všech žáků v průběhu odborné praxe byla vykonána. Docházka u těchto žáků byla v pořádku.
Odborné praxe žáků oboru Grafický design proběhly podle stanovených a určených požadavků. Studenti byli telefonicky zkontrolovány na pracovišti. S problémem zajištění odborné praxe jsme se letos nesetkali, studenti si sami bez problému zajistili a vyhledali pracoviště, na kterém

plnili odbornou praxi – např. reklamní agentury, grafická studia. Na své pracoviště docházeli včas, své povinnosti a práci si svědomitě plnili. Zaměstnavatelé ocenili snahu žáků získat nové poznatky. Žádná zásadní negativní zpráva ze strany žáků ani zaměstnavatelů nepřišla.
V oboru Oděvní a interiérový design si studenti rovněž zajistili pracoviště odborné praxe samostatně. Studenti navštívili jak firmy se zaměřením na oděvní a textilní výrobu či obchod, svatební salony, ale i interiérovou a designovou tvorbu, prodejny nábytku. Chování a pracovní nasazení žáků bylo hodnoceno kladně.
Z hodnocení odborné praxe organizacemi a firmami nebyl zaznamenán zásadní negativní postřeh – v hodnocení naopak převládá spokojenost s žáky a jejich přístupem k práci. Získané zkušenosti se žákům budou hodit v hledání pracovních míst po ukončení studia, mnohým byla v dané firmě nabídnuta brigáda nebo další spolupráce. Také některé žákyně oboru Aranžér v průběhu školního roku absolvovaly týdenní výuku Odborného výcviku ve firmách, které si vyhledaly a oslovily s kladným přijetím a pozitivní zpětnou vazbou.

Odborné praxe technických oborů (Strojírenství, Technické lyceum) probíhají ve výrobních podnicích převážně strojírenského a IT zaměření. Žáci oboru Strojírenství absolvují odbornou praxi ve třetím ročníku v rozsahu dvou týdnů. Žáci oboru Technické lyceum absolvují odbornou praxi ve třetím ročníku v rozsahu tří týdnů.
Odborná praxe oboru Strojírenství i Technického lycea proběhla dle plánu.

Žákovské projekty organizované vedením školy vypracovalo celkem 27 žáků ze třídy 3. OI. Žáci si vybrali téma své práce z návrhu jednotlivých předmětových komisí, nebo si navrhovali vlastní témata. Součástí žákovského projektu byla obhajoba a stanovení celkového hodnocení. Žáci byli seznámeni s hodnocením svých prací, s připomínkami k vypracování a s tím, do kterého předmětu byla známka započítaná. Nejlepší práce byly přihlášeny do školního kola Středoškolské odborné činnosti, které proběhlo 28. února 2026. Porota hodnotila rozmanité práce a ty nejlepší doporučila k postupu do dalšího kola. Podrobnosti v kap. 9.4.

Na **podporu zájmových aktivit žáků** v oblasti oděvního návrhářství a navazujících činností v podmínkách školy se pokračovalo v realizaci vypracovaného projektu, který analyzuje oblast teoretických vědomostí a předpoklady pro oděvní návrhářství, praktické dovednosti zhotovování modelů – tvorbu kolekcí, modeling a předváděcí akce. Na podporu první části projektu byla vyhlášena soutěž „Návrh modelu pololetí." Z přihlášených prací porota vyhodnotila nejlepší návrhy a žáky ocenila věcnou odměnou. Žáci ve spolupráci a pod vedením učitelů praktického vyučování a navrhování vytváří nové modely a kolekce do soutěží. Nové modelové kolekce jsou připravovány pro soutěžní i společenské akce. Ve školní odborné porotě spolupracovali při vyhodnocení nejlepších modelů učitelé výtvarných předmětů a učitelky praktického vyučování. Soutěže, pro které jsou modely a modelové kolekce připravovány – Oděv a textil Liberec, Mladý módní tvůrce ČR Jihlava, Avantgarda Lysá nad Labem, Národní cena za studentský design, Styl a Kabo Brno – YOUNG TOP STYL DESIGNER, Kruhy na vodě, Krojinak. Výsledky soutěží jsou uvedeny na jiném místě této zprávy.

Prezentační akce a soutěže Střední školy Strážnice

V letošním školním roce se uskutečnily veletrhy vzdělávání Hodonín, Břeclav, Uherské Hradiště, Znojmo, Veselí nad Moravou a miniburza Bojkovice. Každý měsíc od října do února proběhly dny otevřených dveří, včetně celokrajských dnů otevřených dveří škol. Pro žáky základních školy byly připraveny kreativní workshopy.

Pro účely prezentační činnosti byla vytvořena nová propagační videa, která charakterizovala jednotlivé obory nebo dotvářela celkový medailonek školy, prohlídku areálu a vybavení.
Součástí prezentační činnosti byla i prezentace školy na internetových stránkách, Facebooku a Instagramu školy. Zde mohla široká veřejnost vidět, jak ukázky výukových materiálů pedagogů, tak ukázky prací žáků a výsledky školních i celostátních soutěží, ale i různá motivační videa, která učitelé připravili pro své žáky a uchazeče o vyučované obory.
Většina doprovodných činností, které škola uskutečňuje, je zaměřena na podporu žákovské tvořivosti ať v oblasti navrhování modelů, grafiky, interiérového designu, aranžování nebo technických oborů.
Významnou součástí prezentační činnosti je i účast na soutěžních akcích, o kterých informuje výroční zpráva na jiném místě, dále výstavy a vernisáže, fashion show, kreativní workshopy, večerní malba apod.

Prezentační činnost modelingu 2025/2026:

13. 9. 2025	Strážnické vinobraní
18. 9. 2025	Slavnostní uvítání delegace z Polska a Jihomoravského kraje
1. 10. 2026	Setkání místního Klubu seniorů, KD Strážničan
22. 10. 2025	Veletrh vzdělávání Veselí nad Moravou
7. 11. 2025	Veletrh vzdělávání Uherské Hradiště
27. 11. 2025	Mladý módní tvůrce ČR Jihlava
9. 12. 2025	Vernisáž výstavy MG ART, KD Strážničan
11. 12. 2025	Setkání místního Klubu seniorů, KD Strážničan
12. 12. 2025	Strážnice FASHION SHOW – Vánoční módní přehlídka pro žáky základních škol i veřejnost
23. 1. 2026	Módní přehlídka KD Strážničan – školní ples
16. 4. 2026	Avantgarda Lysá nad Labem
14. 5. 2026	Setkání místního Klubu seniorů, KD Strážničan
16. 5. 2026	Módní přehlídka Krojované slavnosti Svätý Borský Jur
4. 6. 2026	Pózování pro Českou televizi, pořad o řemeslech
12. 6. 2026	Muzejní noc, Veselí nad Moravou
13. 6. 2026	Slavnost ke 120. výročí Strážnického modrotisku, KD Strážničan
19. 6. 2026	Strážnice FASHION SHOW – Absolventská módní přehlídka
10. 7. 2026	Prezentace na Prázdninovém kreativním workshopu

Prezentační činnost oboru Aranžér 2025/2026

Září – na začátku školního roku byly upraveny a vyzdobeny společné školní prostory včetně pergoly. Započali jsme přípravy a trénink na celostátní soutěž mladých aranžérů AR Junior. Prezentovali jme školu v KOVOZOO.

Říjen – byly nově vytapetovány všechny školní výlohy a panely. Příprava a výzdoba dílenských prostor na Dnu otevřených dveří. Finální přípravy na celostátní soutěž mladých aranžérů AR Junior v Benešově. Výpomoc aranžérů s podzimní vazbou Charitě Strážnice. Realizace workshopů pro žáky okolních základních škol. Prezentace ve cvičební výloze na Danaji.

Listopad – Zakázka pro firmu Fantasy Hodonín – vánoční úprava prodejny a plochy výlohy. Třída 1. AR nadstandartní technika – základy ručního šití. Prezentace na Dnu otevřených dveří a workshopech pro základní školy.

Prosinec – Vánoční floristika – seminář pro žáky. Vánoční tréninková výloha na obchodním domě Danaj. Realizace kompozic na Kulturním domě Strážničan pro vánoční Fashion show, prodej vánočních kytic jako doprovodný program na módní přehlídce, projekt IDZ JMK.

Leden – příprava Dnu otevřených dveří a workshopu pro základní školy.

Únor – příprava na praktické závěrečné zkoušky, nadstandartní techniky.

Březen – příprava na praktické závěrečné zkoušky. Souborné práce, nadstandardy. Prezentace projektu „Svatba na klíč" styl boho.

Duben – trénink k praktickým závěrečným zkouškám, obměna aranžmá školní pergoly, produktivní činnost pro stálého klienta Fantasy.

Květen – tapetování všech výloh i panelů. Realizace letní výkladní skříně v centru Strážnice – pro místní i turisty v trendy zpracování folklórní tématiky. Ukončení zájmového semináře floristiky – svatební vazba z řezaných květin.

Červen – úspěšně proběhly praktické závěrečné zkoušky. Aranžmá pro ústní závěrečné zkoušky a Absolventskou Fashion show. Ukázka prací aranžérů od prvního ročníku až po vycházející v prostorách dílen – výkladní plochy, úprava stolu s dárkovým a tematickým balením, makety výkladní plochy. Uspořádány workshopy pro místní základní školy.

Prezentační činnost oboru Grafický design 2025/2026:

Říjen až únor – výzdoba učebny praktického cvičení, prezentace prací na dni otevřených dveří, prodej a prezentace grafických produktů na módních přehlídkách, výroba propagačních a dárkových předmětů pro prezentační činnost školy, vizuály města, přípravné kurzy, příprava výstavy klauzurních prací na Kulturním domě Strážničan.

Prosinec – tvorba barevných linorytů, sítotisků – přání, příprava plakátů na školní ples základní školy.

Leden – tvorba barevných suchých jehel – grafické listy, propagační ročenky, příprava a realizace plakátů.

Únor až květen – výzdoba prostor školy, výroba placek a propagačních předmětů, vizuálů, Mladý obal, Výstava v Kafkárně Strážnice, realizace výstavy absolventů.

Prezentační akce – technické obory 2025/2026

Mezi základní propagační aktivity technických oborů patří workshopy pro žáky 8. a 9. tříd ze základních škol Strážnice a jejího blízkého okolí. Žáci jsou rozděleni do skupin a postupně si můžou projít a odzkoušet 3D modelování, práce s 3D skenerem, ovládání robotů, 3D tisk, práci v kovárně a zkušební jízdu traktorem. V tomto školním roce proběhly čtyři workshopy žáků 9. tříd v měsících září až listopad a dva workshopy žáků 8. tříd v měsíci červnu.
Účast v soutěžích technických oborů je popsána na jiném místě výroční zprávy, kap. 9.4.

Výchovné poradenství se na Střední škole Strážnice zaměřuje především na prevenci rizikového chování, na práci s třídním kolektivem, žákovským aktivem, ale také věnuje pozornost individuálnímu přístupu k žákům se specifickými poruchami učení, problémovým situacím a kariérnímu poradenství, zajištění podpory dětí, žáků a studentů se speciálními vzdělávacími potřebami, nadaných, mimořádně nadaných a s nárokem na poskytování jazykové přípravy (u žáků jiných národností). Cílem práce výchovného poradenství je zdravé školní klima a vzájemná spolupráce na kvalitních vztazích mezi žáky, pedagogy, rodiči a veřejností. Proto ve škole funguje poradenské pracoviště, které tvoří výchovné poradkyně, metodik prevence a školní psycholožka.
Vzájemnou spoluprací nabízejí žákům besedy, přednášky, volnočasové mimoškolní aktivity odborného, kreativního i sportovního zaměření. Akce jsou voleny a připravovány tak, aby přispěly k osobnímu růstu žáků, dobrým vztahům, komunikačním dovednostem a vzájemnému pochopení.
Nedílnou součástí výchovné oblasti a dobrého klimatu školy je spolupráce se školní psycholožkou. Školní psychologická poradna nabízí žákům diskrétní možnost se svěřit s osobními problémy, výukovými potížemi a těžkými životními situacemi. Pod odborným vedením a ve spolupráci s poradenským pracovištěm se vždy hledá nejvhodnější řešení pro žáky v dané situaci. Poradenská služba je využívána i pedagogy a rodiči či zákonnými zástupci žáků.
Adaptační programy a třídnické dny pro první ročníky poskytují novým žákům možnost se snadněji začlenit do života školy, najít mezi spolužáky kamarády, naučit se vzájemné toleranci a spolupráci v kolektivu vlastní třídy, poznat své třídní učitele, učitelky praktického vyučování a školní psycholožku, pod jejímž odborným vedením tyto dny probíhají. Ve škole pracuje Žákovský aktiv, který je složen ze dvou zástupců z každé třídy. Žákovský aktiv je zapojen do charitativní činnosti školy např. vánoční bazárek či akce DOFE „Charity Bake Sale aneb svačinu nech doma."
V rámci kariérového poradenství výchovné poradkyně nabízí osobní konzultace a pomoc při výběru zaměstnání nebo dalšího studia na VŠ, VOŠ nebo rozšíření svých znalostí na jiné střední škole.
Výchovné poradenství je zapojeno, ve spolupráci se žáky, do propagačního týmu školy a ve velké míře se podílí na organizování náborové činnosti, pořádání Dnů otevřených dveří, workshopech, spolupracuje na vernisážích, výstavách a jiných kulturně společenských akcích přispívajících k propagaci školy.

Žákovský parlament (aktiv) školy zahájil svoji činnost v roce 2002. Od této doby prošel určitým vývojem, ke kterému přispěl subprojekt „Žákovský parlament" a také adaptační projekt „Most", které byly realizovány ve spolupráci s Pedagogicko-psychologickou poradnou Hodonín. Cílem těchto aktivit bylo posílit účast žáků na rozhodování a ovlivňování chodu školy. Tyto dřívější aktivity jsou nyní rozvíjeny tak, aby v každém roce aktiv kvalitně sloužil ke svému účelu, a aby žáci uměli komunikovat nejen mezi sebou ve třídách, ale i se svými pedagogy a s vedením školy. V letošním školním roce žákovský aktiv opět navázal na dlouholetou tradici v novém složení a s novými nápady a zapojil se do organizace charitativního vánočního bazárku, školní akademie, organizací Srdíčkových dnů pod záštitou nadace Život dětem a jiné.

DofE (Mezinárodní cena vévody z Edinburgu) - Naše škola je nově, od září 2024, zapojena do programu Mezinárodní ceny vévody z Edinburghu (The Duke of Edinburgh´s International Award, zkráceně DofE). Jde o prestižní program neformálního vzdělávání, který pochází z Velké Británie, odkud se rozšířil do celého světa včetně České republiky. V současné době funguje ve více než 130 zemích. Cílem programu je motivovat mladé lidi ve věku od 14 do 24 let k osobnostnímu rozvoji ve třech oblastech, kterými jsou dovednost, pohyb a dobrovolnictví. V každé z oblastí si účastníci volí aktivitu a formulují cíle, kterých chtějí dosáhnout. Každé aktivitě se pak věnují každý týden minimálně 1 hodinu. Plnění aktivit cílí na rozvoj důležitých kompetencí jako jsou samostatnost, cílevědomost, pravidelnost, vytrvalost, zodpovědnost či trpělivost. Délka trvání programu závisí na zvolené úrovni (bronzová, stříbrná nebo zlatá). Každá úroveň je pak zakončena dobrodružnou expedicí, což je čtvrtá a poslední součást programu, která jako jediná není individuální, ale týmová. Je tedy o spolupráci, komunikaci, organizačních schopnostech a v neposlední řadě o přežití v přírodě. Po splnění všech aktivit, dosažení vytyčených cílů a zvládnutí expedice jsou účastníci kromě nezapomenutelných zážitků odměněni mezinárodně uznávaným certifikátem, který jim může pomoci při přijímacím řízení na vysoké školy a pro budoucí zaměstnavatele je důkazem o nabytých klíčových dovednostech, jako jsou komunikace, práce v týmu, schopnost přizpůsobit se, odolnost vůči zátěži a mnoho dalších. Do programu se v letošním školním roce zapojilo 52 žáků a žákyň z 1. – 3. ročníků všech oborů.

Zapsaný spolek „**Spolek přátel SŠ Strážnice**“ se podílí na podpoře vzdělávání, profesní a zájmové činnosti na Střední škole Strážnice. Za jeho činnost odpovídá statutární zástupce školy a vedoucí ekonomického úseku. Každý rok se „spolek“ řídí rozpočtem, do kterého mohou rodiče žáků denní formy vzdělávání přispět dobrovolným příspěvkem. Mezi základní kategorie výdajů Spolku patří výdaje na divadelní představení, kino, adaptační pobyty, odměny pro žáky, učební pomůcky, učebnice pro žáky, příspěvky na mimoškolní akce, režijní potřeby, poplatky a poštovné. Z příspěvků byly ve školním roce 2025/2026 kryty náklady na zakoupení a půjčování učebnic a celé řady akcí pro žáky. Spolek přispívá běžně na materiální zajištění nadstandardních programů, kurzů a činností. Ze svých zdrojů hradí autobusovou dopravu na vybrané kulturní a odborné akce, na lyžařský výcvikový kurz, přispívá na odměny za reprezentaci školy, umístění v soutěžích, poplatky za přednášky pro žáky, podílí se na úhradě účastnických poplatků na soutěžní akce a hradí cestovné a stravné při účasti žáků na různých akcích za účelem reprezentace školy, odměny v celoškolních soutěžích. apod. V letošním školním roce „Spolek“ přispěl převážně na odborné exkurze a soutěže, osobní odměny žáků – za úspěchy v soutěžích, za výborné studijní výsledky a na vstupné na kulturní a vzdělávací akce. Spolek přátel SŠ Strážnice je i hlavním partnerem a organizátorem školního plesu na KD Strážničan.

Ve školním roce 2025/2026 pokračovala ve své činnosti i devítičlenná **školská rada**, která byla zvolena v září 2023 (tři zástupci pedagogických pracovníků a tři zástupci z řad zákonných zástupců nezletilých žáků). Tři zástupci jmenovaní zřizovatelem školy byli jmenováni do školské rady v červenci 2024 (s účinností od 13. 7. 2024). V tomto školním roce se uskutečnila dvě další zasedání, na kterých byly schváleny základní dokumenty školy (školní vzdělávací programy, školní řád, pravidla pro hodnocení, výroční zpráva, předložena byla finanční zpráva) tak, jak to předepisují školské předpisy.

Činnost domova mládeže je v oblasti výchovy zaměřena na práci se žáky v jednotlivých výchovných skupinách. Důraz je kladen především na vytvoření příznivého klimatu domova mládeže a vychovateli je uplatňován individuální přístup ke každému ubytovanému žáku, a také k jeho specifickým potřebám. Výchovná i zájmová činnost přispívá svými aktivitami k utváření vzájemných přátelských vztahů mezi ubytovanými žáky, a to napříč výchovnými skupinami. Vychovatelé pravidelně diskutují se žáky o výuce, o tom, jak se jim daří plnit zadané školní úkoly. Poskytují žákům nejen rady, ale i případnou pomoc. Dále se aktivně zajímají o veškeré školní aktivity žáků, kladou důraz na zlepšení mezilidských vztahů, upozorňují na negativní jevy, jako např. nebezpečí kouření a dalších návykových látek, šikanu a jiné společenské problémy současné doby. V případě potřeby vychovatelé komunikují nejen s rodiči, třídními učiteli, ale také se školním poradenským pracovištěm.
Prostory domova mládeže jsou žákům přístupné ke konání řady aktivit. Nejvíce je využívána dívčí a chlapecká posilovna, počítačová místnost, šicí dílna i knihovna domova mládeže. Dále klubovna na 3. patře, kreativní místnost v 5. a 6. patře, a každý týden i tělocvična školy ke sportovním aktivitám.
V rámci zájmových a poznávacích aktivit proběhla v průběhu školního roku řada zajímavých akcí, a to napříč výchovnými skupinami. Jednalo se o pravidelné seznamovací vycházky městem, poznávání historie města Strážnice, a to formou návštěvy jeho historických částí. Uskutečnila se návštěva dominanty města, Bílé věže, a to i s komentovanou prohlídkou a s možností vyhlídky na město. Žáci si prohlédli rovněž židovskou synagogu, základy bratrské školy, strážnický zámek, tentokrát opět s netradiční komentovanou prohlídkou všech prostor zámku. S velkým zájmem ubytovaných žáků se setkalo pokračování tzv. Mezigeneračního projektu, který měl nyní za cíl propojit aktivity jiných věkových kategorií, porozumět a naslouchat tomu, co prožívá a jak se chová generace malých dětí v mateřské školce, a naopak jaký je život starších lidí v domově pro seniory. V mateřské školce to byly společné hry, tvoření a pohybové aktivity a v domově pro seniory zase zpříjemnění běžných dnů nejen formou povídání, výroby drobných dárečků, ale zejména vánoční a velikonoční výzdoba, zpívání vánočních koled i pásmo šansonů v podání hudebního uskupení, pod vedením pana vychovatele Bobčíka. Nechybělo předávání ručně vyrobených vánočních dárečků pro seniory. Velikonoční výzdoba na pokojích seniorů přinesla radost všem klientům. U žáků tento projekt podpořil uvědomění si, jak málo stačí k tomu, abychom mohli jiným udělat radost a zpříjemnit nejen vánoční čas, ale často i zapomenout na osamělost. Vidět život i z pohledu stáří a uvědomit si, že čas, který věnujeme jiným, obohatí i náš osobní život. Ubytovaní žáci se zúčastnili řady besed, například v knihovně kulturního domu povídání „Blondýna na cestách“, a to o Jižní Americe s Jitkou Zdražilovou. Dále dokumentární film a beseda o Číně s Tomášem Etzlerem, spojená s promítáním filmu Lovec. S velkým zájmem se setkala i beseda s kosmetičkou a vizážistkou.
Pravidelně, každé dva týdny, se konaly „Dny zdraví a krásy“, zaměřené na cvičení, posilování a celkovou péči o zdraví. Každý týden probíhaly sportovní aktivity v tělocvičně školy, hrál se volejbal, florbal, sálová kopaná a badminton. Samozřejmě se konaly i sportovní turnaje, například ve volejbale, ve stolním fotbálku, stolním tenise a v tradičním „Běhu do schodů“. Ve volejbale žáci změřili své síly i v přátelském utkání s Domovem mládeže ze Bzence.
Na domově mládeže vznikla pěvecko-hudební skupina CHIA'S, která se prezentovala při vánoční besídce domova mládeže, také v Domově pro seniory ve Strážnici a vystoupila i v Klubu Patro při oslavách Dne matek. O této akci vyšel pochvalný článek v měsíčníku „Strážničan“.
V rámci tzv. „Fotosetkávání“ bylo cílem inspirovat žáky k tvorbě, naučit je ovládat fotoaparát a využívat jeho funkce a nastavení. Byly vyhlášeny soutěže ve fotografování, a to na témata: „Portrét a cestování“, kdy do soutěže bylo zasláno celkem 74 fotografií a na téma „Portrét“ 78

fotografií. Soutěž na téma „Retro a okna" si vybrali sami žáci. Ta bude vyhodnocena na začátku nového školního roku a přiřazeno k ní bude i téma: „Moje nej fotka".
Každý týden se na domově z vlastní aktivity žáků hrála fantazijní společenská hra Dungeons dragons – Dračí doupě, kde žáci uplatnili svou fantazii, strategické myšlení a dovednosti v příběhovém vyprávění.
V průběhu školního roku se žákyně scházely v šicí dílně, kdy nejprve byly vychovatelkami seznámeny se šicím strojem, s jeho různými funkcemi a možnostmi šití. Postupně si ušily jednoduché výrobky, a to např. polštáře do pokojů, váčky na bylinky, prostírání a jiné. Zvládly již také úpravy oděvů, našití kapes, aplikací na košile a mikiny. Látky zdarma poskytly firmy Šohaj a Arimo.
Žákovská knihovna domova mládeže byla nově vybavena řadou odborných knih nejen se zaměřením na zájmové činnosti, ale žáci zde najdou veškeré tituly knih důležité pro studium.
Žáci se pravidelně scházeli i v tzv. „Otevřené klubovně" na 3. patře, zde nacvičovali na módní přehlídky, doučovali se navzájem, hrály společenské hry a tvořili různá aranžmá. Setkání v klubovně přispěla k prohlubování přátelských vztahů, k posílení vzájemné komunikace a spolupráce, rozvíjení tvořivého ducha a praktických dovedností.
Každý měsíc se konala větší akce, kdy často žáci zavítali do jiných měst, za jinými zážitky. Byly to například akce jako plavba lodí po Baťově kanále, bowling ve Veselí nad Moravou, vánoční trhy v Hodoníně, bruslení na kluzišti ve Veselí nad Moravou. Hojně navštíveny byly i akce na domově, jako Halloweenská párty, Mikulášská besídka, vánoční koledování, vycházky za poznáváním historických částí města Strážnice spojené často s posezením v cukrárně u čaje a horké čokolády. Hudební uskupení domova mládeže, pod vedením vychovatele Z. Bobčíka, připravilo pásmo písní, kterým zpříjemnilo oslavu Dne matek seniorkám na kulturním domě ve Strážnici, o kterém pak vyšel i pochvalný článek v měsíčníku Strážničan.
Proběhly dva sportovní turnaje mezi Domovy mládeže Bzenec, Kyjov a Staré Město, aktivně se hrál jedenkrát týdně badminton, a také v červnu se uskutečnilo velmi úspěšné cvičení s lektorkou Zumby. Volnočasové aktivity tedy probíhaly pravidelně každý týden, aby byl volný čas ubytovaných žáků vyplněn smysluplně a zejména byl prospěšný jejich zdraví, jak fyzickému, tak mentálnímu.
Školní rok byl již tradičně zakončen táborákem s opékáním špekáčků, sportovními aktivitami, dobrou hudbou a povídáním.
Domov mládeže zajišťoval v průběhu školního roku nejen kvalitní zázemí pro žáky, vytvářel pocit bezpečí a otevřené komunikace mezi vychovateli a žáky. Zařadil opět do mimoškolních aktivit pohyb, pravidelné sportování, vycházky a další pohybové aktivity, které aktivizovaly žáky k tomu, dělat něco prospěšného pro své zdraví. Veškerá uvedená činnost je hlavním cílem výchovného působení na našem domově mládeže.

Školní jídelna je odběratelem zpravodaje pro školní stravování s názvem Výživa a potraviny, jehož vydavatelem je společnost pro výživu. Zpravodaj se věnuje aktuálním informacím z oblasti školního stravování a novelami zákonů v oblasti závodního a školního stravování a hygieny. Součástí odborné literatury jsou metodická doporučení Ministerstva školství, mládeže a tělovýchovy České republiky pro školní stravování. Zaměstnanci navazují na novelizaci vyhlášky o školním stravování, inovují jídelní lístek dle požadavků strávníků, zařazují bezmasá i moderní jídla, která se stávají oblíbenými. Luštěniny zkoušíme zařazovat a zpracovávat jinak, než klasickým způsobem, nebo začínáme používat mouky luštěninové u jídel, která to chuťově i senzoricky dovolí a strávníci nepoznají rozdíl.

Základní údaje o hospodaření školy - v ekonomické oblasti se škola řídí „Zásadami vztahů Jihomoravského kraje k řízení příspěvkových organizací", platnými obecnými a vnitřními předpisy a směrnicemi. Výsledky hospodaření byly zpracovávány měsíčně a byly pravidelně posuzovány z pohledu čerpání přiděleného rozpočtu. Kromě mezitímních závěrek a roční účetní závěrky jsou průběžně zpracovávány výsledky hospodaření podle jednotlivých středisek školy. Dále je možnost hospodaření členit na paragrafy, zakázky a podle analytické evidence účtů. Se závěry hospodaření jsou pravidelně seznamování vedoucí pracovníci na poradách vedení a také ostatní pracovníci na pedagogických radách. Podrobný rozpis hospodaření, který se týká jak kalendářního roku 2025, tak i prvního pololetí kalendářního roku 2026 je zpracován ve dvou samostatných obsáhlých ekonomických zprávách – „Zpráva o činnosti příspěvkové organizace". Kontrola vybraných ukazatelů ve vazbě na přidělený rozpočet z hlediska čerpání mzdových prostředků a evidence stavů pracovníků je prováděna měsíčně.
Kontrolní činnost na ekonomickém úseku probíhá průběžně podle zpracovaného plánu kontrol.

Úsek hospodářské správy pravidelně zabezpečuje podmínky pro provozování budov a venkovního areálu ke školní činnosti, včetně všech souvisejících technických zařízení a instalací. Plně se podílí na školních aktivitách, kde zajišťuje služby a technickou podporu. Jedná se především o přepravu žáků a pedagogů, nakládku, vykládku a přepravu materiálu, výpomoc u přípravy školních výstavních expozic, přípravě, úklidu a organizační výpomoci módních přehlídek, prezentací školy apod.
Ve sledovaném období školního roku 2025/2026 průběžně probíhala příprava a realizace plánovaných oprav a údržby objektů školy. V průběhu celého roku se prováděly opravy maleb a nátěrů, údržba a opravy elektroinstalací, opravy a údržba sociálních zařízení, vodoinstalací, odpadů, údržba střech a údržba celého venkovního areálu včetně komunikací a zelených ploch.
Hospodářská správa se vždy podílí na vyhlašování výběrových řízení při pořizování školního majetku, případně dalších nákupech nebo akcích, vyžadujících odborný posudek. Při zadávání výběrových řízení spolupracuje s centrálním jihomoravským zadavatelem.
K pravidelné činnosti patří zajišťování a provádění školení o bezpečnosti práce, požární ochraně, školení řidičů referentů a zajišťování všech potřebných odborných revizí a kontrol objektů školy a jejích zařízení. Pro zajištění všeobecné bezpečnosti ve škole se podílí na činnostech a opatření k ochraně měkkých cílů.
Pracovníci se účastní školení, seminářů a workshopů vedoucích ke zvyšování úrovně vzdělání provozních zaměstnanců školy.
Pracovní náplní úseku je také dohled nad dodržováním bezpečnostních a hygienických norem ve všech prostorách školy a evidence pracovních a školních úrazů.
Hospodářský úsek také zajišťuje vzniklé pojistné události na majetku školy a cestovní pojištění do zahraničí ve spolupráci se zasmluvněnou pojišťovnou JMK.
V průběhu školního roku 2025/2026 bylo prováděno hlášení školních úrazů a zpracování dvaceti podkladů na jejich odškodnění. Pracovní úraz zaměstnanců organizace nebyl hlášen žádný.

Stejně jako v předchozích letech, pokračovala škola i ve školním roce 2025/2026 v celé řadě **investičních a provozních akcí.** Na tomto místě lze zmínit například následující:

- Školní robotické pracoviště – kolaborativní robot
- Nákup zařízení do školní kuchyně – multifunkční el. pánev
- Výměna ventilů radiátorů na domově mládeže
- Výměna prosklených dveří a pevných prosklených polí – hlavní budova

- Nákup 15 ks tabletů pro výuku
- Bezpečnostní analýza včetně vyhodnocení ohroženosti
- Oprava keramických obkladů na pokojích domova mládeže
- Výměna a opravy žaluzií v učebnách školy a na domově mládeže
- Výměna podlahové krytiny, domov mládeže – vychovatelny 1 až 4. NP
- Nákup IT techniky – 20 ks notebooků
- Výměna prosklených dveří a pevných prosklených polí – Domov mládeže
- Nákup IT techniky 2 ks stolních PC + 2 ks tiskárna
- Nákup šicích strojů pro výuku
- Nákup IT techniky – 19 ks stolních PC

2 Učební plány oborů vzdělání s maturitní zkouškou a s výučním listem 2025/2026

Název oboru - zaměření	KKOV	Schváleno MŠMT pod č.j.	Schváleno SŠ pod č.j.	Pozn.
Grafický design (RVP) Grafický design (ŠVP)	82-41-M/05	6 907/2008-23	SŠ-GD-2024/6 907/2008-23	1. GD 2. GD 3. GD 4. GD
Modelářství a návrhářství oděvů (RVP) Móda, styling. média (ŠVP)	82-41-M/07	12 698/2007-23	SŠ-MSM-2024/12 698/2007-23	1. MSM 2. MSM 3. MSM 4. MSM
Oděvnictví (RVP) Oděvní a interiérový design (ŠVP)	31-43-M/01	6 907/2008-23	SŠ-OID-2024/6 907/2008-23	1. OI 2. OI 3. OI 4. OI
Aranžér (RVP) Aranžér – propagační tvorba (ŠVP)	66-52-H/01	12 698/2007-23	SŠ-ARA-2024/12 698/2007-23	1. AR 2. AR 3. AR
Podnikání (RVP) Podnikání – dálková forma (ŠVP)	64-41-L/51	9 325/2009-23	SŠ-PD-2024/9 325/2009-23	1. PD 2. PD 3. PD
Strojírenství (RVP) Informační a 3D technologie ve strojírenství (ŠVP)	23-41-M/01	12 698/2007-23	SŠ-ITS-2024/12 698/2007-23	1. ST 2. ST
Strojírenství (RVP) Strojírenství - CAD a CAM systémy (ŠVP)	23-41-M/01	12 698/2007-23	SŠ-CCS-2022/12 698/2007-23	3. ST 4. ST
Technické lyceum (RVP) Vývoj IT a průmyslových aplikací (ŠVP)	78-42-M/01	12 698/2007-23	SŠ-TL-2024/12 698/2007-23	1. TL 2. TL 3. TL 4. TL

3 Údaje o přijímacím řízení

3.1 Přehled přihlášených a přijatých na školní rok 2026/2027 (1. kolo)

Název oboru - zaměření	KKOV	Počet přihlášek	Počet přijatých	Počet nových tříd	Pozn.
Modelářství a návrhářství oděvů	82-41-M/07	35	15	0,5	DE
Grafický design	82-41-M/05	52	15	0,5	DE
Oděvnictví	31-43-M/01	88	30	1,0	DE
Technické lyceum	78-42-M/01	75	29	1,0	DE
Strojírenství	23-41-M/01	61	25	1,0	DE
Aranžér	66-52-H/01	77	28	1,0	DE
Podnikání	64-41-L/51	48	30	1,0	DÁ
Celkem		**436**	**172**	**6**	

3.2 KRITÉRIA 1. KOLA PŘIJÍMACÍHO ŘÍZENÍ pro školní rok 2026/2027

KRITÉRIA 1. KOLA PŘIJÍMACÍHO ŘÍZENÍ PRO ŠKOLNÍ ROK 2026 - 2027

Obory vzdělání s talentovou zkouškou (maturitní), denní forma vzdělávání:

Obor 82-41-M/07 Modelářství a návrhářství oděvů; **ŠVP: Móda, styling, média**
Obor 82-41-M/05 Grafický design; **ŠVP: Grafický design**

Platné související právní předpisy

- Zákon č. 561/2004 Sb., o předškolním, základním, středním, vyšším odborném a jiném vzdělávání (školský zákon), v platném znění.
- Vyhláška č. 422/2023 Sb., vyhláška o přijímacím řízení ke střednímu vzdělávání a vzdělávání v konzervatoři, v platném znění.

Předpokládaný počet míst pro přijetí uchazečů do oborů
82-41-M/07 Modelářství a návrhářství oděvů a 82-41-M/05 Grafický design

(§ 1 vyhlášky č. 422/2023 Sb., vyhláška o přijímacím řízení ke střednímu vzdělávání a vzdělávání v konzervatoři, v platném znění)

Pro školní rok 2026/2027 plánuje Střední škola Strážnice otevřít následující obory středního vzdělání s maturitní zkouškou, u kterých je právními předpisy předepsána talentová zkouška:

Název oboru	Kód oboru (RVP)	Délka studia	Forma studia	Předp. počet přijímaných žáků
Móda, styling, média	82-41-M/07 Modelářství a návrhářství oděvů	4 roky (MZ)	Denní	15
Grafický design	82-41-M/05 Grafický design	4 roky (MZ)	Denní	15

Počet míst na odvolání ve všech nabízených oborech = *0*

Poznámka:
MZ - obor středního vzdělání zakončený maturitní zkouškou (čtyřletý studijní obor).

I. Informace o podmínkách pro přijetí do oborů vzdělání s talentovou zkouškou pro školní rok 2026/2027

- Forma vzdělávání – denní studium.
- Studium je určeno pro absolventy základních škol.
- Předpokladem přijetí uchazeče ke studiu výše uvedených oborů vzdělání s maturitní zkouškou je rovněž splnění podmínek zdravotní způsobilosti uchazeče pro daný obor vzdělání, což je nutno doložit lékařským potvrzením (v termínu podání přihlášky ke studiu).
- Přijímacího řízení se mohou zúčastnit uchazeči se změněnou pracovní schopností (ZPS), ale je nutno splnit podmínky zdravotní způsobilosti ke studium daného oboru vzdělání s talentovou zkouškou.
- Cizí jazyk – anglický jazyk.

Termíny 1. kola přijímacího řízení

Talentová zkouška - obory Grafický design a Móda, styling, média: 16. 3. 2026, 17. 3. 2026.
Konkrétní termín bude uchazečům o studium upřesněn v pozvánce k talentové zkoušce.

II.1 Kritéria 1. kola přijímacího řízení do oborů vzdělání

82-41-M/07 Modelářství a návrhářství oděvů a
82-41-M/05 Grafický design,
denní forma vzdělávání, pro školní rok 2026/2027

(§ 1 vyhlášky č. 422/2023 Sb., vyhláška o přijímacím řízení ke střednímu vzdělávání a vzdělávání v konzervatoři, v platném znění)

1. **Talentová zkouška**
   Talentová zkouška se skládá ze tří částí:

Část přijímacího řízení	Maximální možný počet bodů
1. Vyhodnocení domácích prací	20
Praktická talentová zkouška	
2. Kresba zátiší	20
3. Malba na dané téma	20
CELKEM	**60**

   Celkový počet domácích prací k talentovým zkouškám: 10 prací/1 obor.

2. **Znalosti uchazeče z předchozího vzdělání na základě podané přihlášky** – průměrný prospěch uchazeče z povinných předmětů za druhé pololetí osmého a první pololetí devátého ročníku plnění povinné školní docházky (dále jen dvě hodnocená pololetí). Totéž platí pro případné uchazeče z víceletého gymnázia (druhé a první pololetí srovnatelných ročníků víceletého gymnázia), kteří ukončí povinnou školní docházku. Uchazeči s ukončeným základním vzděláním též dokládají prospěch za druhé pololetí osmého a první pololetí devátého ročníku základní školy, resp. z odpovídajícího ročníku víceletého gymnázia.
   - Rozhodující je celkový průměr z povinných předmětů z obou hodnocených pololetí. Celkový průměr se vypočte:
     - průměrný prospěch z povinných předmětů za druhé pololetí hodnoceného ročníku, zpravidla osmého ročníku (popř. srovnatelného ročníku víceletého gymnázia) - zapíše se (např. 1,00),
     - průměrný prospěch z povinných předmětů za první pololetí dalšího hodnoceného ročníku, zpravidla devátého ročníku (popř. srovnatelného ročníku víceletého gymnázia) - zapíše se (např. 2,00),
     - oba průměry se sečtou a dělí dvěma (např. 1,00 + 2,00 = 3,00, 3,00/2 = 1,50). Výsledek se zaokrouhluje s přesností na dvě desetinná místa.
   - Maximum kladně přidělených bodů = 40. Výpočet bodů je prováděn automaticky podle vzorce: 10 x (5 – celkový průměr), například:

Průměrný prospěch uchazeče	Počet přidělených bodů
1,00	**40,00 bodů**
1,50	35,00 bodů
2,00	**30,00 bodů**
2,33	26,70 bodů
3,00	**20,00 bodů**
3,45	15,50 bodů
4,00	**10,00 bodů**
4,49	5,10 bodů
5,00	**0 bodů**

V případě, že uchazeč o studium nebude v prvním pololetí devátého ročníku hodnocen z žádného předmětu, bude mu do výsledků přijímacího řízení započteno hodnocení za druhé pololetí osmého ročníku dvakrát.

V přijímacím řízení nelze hodnotit hodnocení na vysvědčení za druhé pololetí školního roku 2019/2020 (§ 32 vyhl. č. 422/2023 Sb., vyhláška o přijímacím řízení ke střednímu vzdělávání a vzdělávání v konzervatoři, v platném znění).

Pokud by u přihlášeného uchazeče vycházelo hodnocení druhého pololetí na školní rok 2019/2020, pak bude u tohoto uchazeče hodnoceno první pololetí školního roku 2019/2020. Pokud nebyl uchazeč při hodnocení předchozího vzdělávání na vysvědčení v prvním pololetí hodnocen, pak bude u tohoto uchazeče hodnoceno druhé pololetí posledního ročníku ZŠ.

3. **Záporné body:**
   - Za jednu nedostatečnou ve dvou hodnocených pololetích z povinných předmětů = - 2 body.
   - Za dvě nedostatečné ve dvou hodnocených pololetích z povinných předmětů = - 4 body.
   - Za tři a více nedostatečných ve dvou hodnocených pololetích z povinných předmětů = - 6 bodů.
   - Maximálně může být odečteno = 6 bodů.

II.2 Konečné bodové hodnocení jednotlivých částí přijímacího řízení

A. Kladné body:

Část přijímacího řízení, kritérium		Maximální možný počet bodů
1. Talentová zkouška	Vyhodnocení domácích prací	20
	Kresba zátiší	20
	Malba na dané téma	20
2. Předchozí prospěch – povinné předměty		40
CELKEM – kritéria 1 až 2		**100**

B. Záporné body:

Kritérium	Počet záporných bodů
3. Záporné body *(odečítají se od kladných bodů)*:	
• Za jednu nedostatečnou ve dvou sledovaných pololetích	- 2
• Za dvě nedostatečné ve dvou sledovaných pololetích	- 4
• Za tři a více nedostatečných ve dvou sledovaných pololetích	- 6
CELKEM – kritérium 3	**Max - 6**

II.3 Postup pro jednoznačné stanovení výsledného pořadí uchazečů

1. O přijetí uchazeče rozhoduje bodové pořadí ve zvoleném oboru dané výsledným počtem získaných bodů za jednotlivé části a kritéria přijímacího řízení a podle prioritizace uvedené na přihlášce ke studiu. Počet přijatých uchazečů je dán max. počtem přijímaných žáků na jednotlivé obory, pokud uchazeči splnili podmínky pro přijetí do zvoleného oboru studia.
2. **Postup pro stanovení jednoznačného pořadí uchazečů při rovnosti bodů:**
   - uchazeči se ZPS (změněná pracovní schopnost), jsou-li zdravotně způsobilí ke studiu daného oboru, mají přednost (nutno doložit písemně k přihlášce ke studiu, v termínu podání přihlášky ke studiu),
   - při trvající rovnosti rozhoduje vyšší bodové hodnocení za průměrný prospěch z povinných předmětů za dvě hodnocená pololetí,
   - dále rozhoduje vyšší celkový počet bodů získaných při talentové zkoušce,
   - dále pak nižší počet dostatečných z povinných předmětů ve dvou hodnocených pololetích,
   - dále nižší počet dobrých z povinných předmětů ve dvou hodnocených pololetích,
   - dále nižší počet chvalitebných z povinných předmětů ve dvou hodnocených pololetích,
   - dále rozhoduje lepší průměrný prospěch z matematiky za dvě hodnocená pololetí,
   - při trvající rovnosti rozhoduje vyšší preference oboru Móda, styling, média nebo oboru Grafický design (ŠVP) u Střední školy Strážnice dle pořadí v přihlášce ke studiu.
   - dále rozhoduje los.

III. Výsledek přijímacího řízení

Možnost nahlížení do spisu:

Po vykonání a vyhodnocení talentové zkoušky shromáždí ředitelka Střední školy Strážnice, příspěvkové organizace, všechny podklady pro vydání rozhodnutí v přijímacím řízení. S těmito podklady se mohou zákonní zástupci uchazečů (resp. zletilí uchazeči) seznámit a vyjádřit se k nim ve škole na adrese J. Skácela 890 dne 31. 3. 2026 nebo 1. 4. 2026 od 14.30 hodin do 16.30 hodin.

Přijímací řízení může skončit tímto výsledkem:

- Uchazeč je přijat na základě pořadí stanoveného podle výsledků přijímacího řízení.
- Uchazeč není přijat z důvodu přijetí na více prioritní školu.
- Uchazeč není přijat pro větší počet uchazečů, kteří lépe vyhověli kritériím přijímacího řízení a získali v rámci přijímacího řízení větší počet bodů.
- Uchazeč není přijat, protože nekonal talentovou zkoušku.

Poznámka:

Školní vzdělávací program **Móda, styling, média** je vyučován podle rámcového vzdělávacího programu Modelářství a návrhářství oděvů (82-41-M/07). Školní vzdělávací program **Grafický design** je vyučován podle rámcového vzdělávacího programu Grafický design (82-41-M/05).

Všeobecné podmínky pro přijímací řízení

a) Ve školním roce 2026/2027 bude na Střední škole Strážnice (dále také jen „střední škola", popř. „škola") otevřena jedna třída prvního ročníku uměleckých oborů. Tato třída se bude skládat z žáků dvou oborů vzdělání s maturitní zkouškou, a to:

- ✓ studijního oboru 82-41-M/05 Grafický design (ŠVP: Grafický design)
- ✓ studijního oboru 82-41-M/07 Modelářství a návrhářství oděvů (ŠVP: Móda, styling, média)

b) Předpokládaný počet přijímaných je 15 uchazečů pro obor Grafický design a 15 uchazečů pro obor Móda, styling média. Přijímací řízení je pro oba výše uvedené studijní obory společné. Pro potřebu odvolacího řízení není ponecháno volné místo.

c) Uchazeč musí splňovat zákonné podmínky pro přijetí.

d) Základní přílohy k přihlášce ke studiu do oborů Móda, styling média a Grafický design:

- ✓ Hodnocení na vysvědčeních z předchozího vzdělání, viz kritéria, bod II.1.2.
- ✓ Lékařský posudek o zdravotní způsobilosti ke vzdělávání v oboru, do kterého se uchazeč hlásí. Kódy zdravotního omezení podle přílohy č. 2 nařízení vlády č. 211/2010 Sb.:
  Grafický design: kód 9a
  Modelářství a návrhářství oděvů: kódy 3 a 19

e) V souladu s § 60 odst. 2 zákona č. 561/2004 Sb., školský zákon, ve znění pozdějších předpisů, se při přijímání do oborů vzdělávání s talentovou zkouškou nekoná jednotná přijímací zkouška organizovaná Centrem pro zjišťování výsledků vzdělávání (Centrum).

f) Ředitelka školy rozhodla v souladu s § 60 školského zákona o konání talentové zkoušky. Ředitelka školy stanovila termíny pro konání talentové zkoušky v prvním kole přijímacího řízení, a to na pondělí 16. března 2026 a na úterý 17. března 2026.

g) V rámci přijímacího řízení bude hodnoceno:

- ➢ výsledek talentové zkoušky,
- ➢ znalosti uchazeče vyjádřené hodnocením na vysvědčení z předchozího vzdělávání.

h) Přihlášku pro 1. kolo přijímacího řízení do oborů vzdělání s talentovou zkouškou pro školní rok 2026/2027 podá uchazeč nejpozději do 20. února 2026.

i) Uchazeč se může v prvním kole přijímacího řízení hlásit až na pět oborů/škol. Z toho může jít max. o dva obory/dvě školy s talentovou zkouškou a až tři obory/školy bez talentové zkoušky. Na přihlášce provede uchazeč prioritizaci jednotlivých škol a oborů, na které podává přihlášku.

j) Ředitelka školy vytvoří a zveřejní v anonymizované podobě seznam s celkovými výsledky přijímacího řízení do jednotlivých oborů vzdělání, a to na veřejně přístupném místě ve škole a způsobem umožňujícím dálkový přístup na internetových stránkách www.stredniskolastraznice.cz.

k) Informační systém společnosti Cermat bude provádět, na základě výsledků přijímacího řízení jednotlivých uchazečů o studium, závěrečné rozřazení na jednotlivé školy a obory (předpoklad – od 15. 5. 2026).

KRITÉRIA 1. KOLA PŘIJÍMACÍHO ŘÍZENÍ PRO ŠKOLNÍ ROK 2026 - 2027

Obory vzdělání s maturitní zkouškou („neumělecké"), denní forma vzdělávání:

Oděvnictví	ŠVP Oděvní a interiérový design
Technické lyceum	ŠVP Vývoj IT a průmyslových aplikací
Strojírenství	ŠVP Informační a 3D technologie ve strojírenství

Platné související právní předpisy

- Zák. č. 561/2004 Sb., o předškolním, základním, středním, vyšším odborném a jiném vzdělávání (školský zákon), v platném znění.
- Vyhl. č. 422/2023 Sb., vyhláška o přijímacím řízení ke střednímu vzdělávání a vzdělávání v konzervatoři, v platném znění.

Předpokládaný počet míst pro přijetí uchazečů podle oborů a forem vzdělávání

(§ 1 vyhlášky č. 422/2023 Sb., vyhláška o přijímacím řízení ke střednímu vzdělávání a vzdělávání v konzervatoři, v platném znění).

Pro školní rok 2026/2027 plánuje Střední škola Strážnice, příspěvková organizace, otevřít následující obory středního vzdělání s maturitní zkouškou, u kterých je právními předpisy předepsána jednotná přijímací zkouška:

Název oboru	Kód oboru	Délka studia	Forma studia	Předp. počet přijímaných žáků
Oděvní a interiérový design	31-43-M/01 Oděvnictví	4 roky (MZ)	Denní	30
Vývoj IT a průmyslových aplikací	78-42-M/01 Technické lyceum	4 roky (MZ)	Denní	30
Informační a 3D technologie ve strojírenství	23-41-M/01 Strojírenství	4 roky (MZ)	Denní	30

Počet míst na odvolání ve všech nabízených oborech = *0*

Poznámky:
MZ - obor středního vzdělání ukončený maturitní zkouškou.

I. Informace o podmínkách pro přijetí do oboru vzdělání s maturitní zkouškou, u kterého je právními předpisy předepsána jednotná přijímací zkouška, školní rok 2026/2027

- Forma vzdělávání – denní studium.
- Studium je určeno pro absolventy základních škol.
- Předpokladem přijetí uchazeče ke studiu oboru vzdělání s maturitní zkouškou Oděvní a interiérový design je, mimo jiné, splnění podmínek zdravotní způsobilosti uchazeče pro daný obor vzdělání, což je nutno doložit lékařským potvrzením (v termínu podání přihlášky ke studiu).
- U oboru vzdělání Vývoj IT a průmyslových aplikací a Informační a 3D technologie ve strojírenství se doložení splnění podmínek zdravotní způsobilosti ke studiu nevyžaduje.
- Přijímacího řízení se mohou zúčastnit uchazeči se změněnou pracovní schopností (ZPS), ale u oboru Oděvní a interiérový design je nutno splnit podmínky zdravotní způsobilosti ke studium daného oboru vzdělání s maturitní zkouškou.

- Cizí jazyk – anglický jazyk (obory Oděvní a interiérový design a Informační a 3D technologie ve strojírenství.
- Cizí jazyk – anglický jazyk a německý jazyk (obor Vývoj IT a průmyslových aplikací).

Termín 1. kola přijímacího řízení
Jednotná přijímací zkouška:

- řádný termín 10. 4. 2026 a 13. 4. 2026

II.1 Kritéria 1. kola přijímacího řízení pro školní rok 2026/2027

Oděvnictví	**ŠVP Oděvní a interiérový design**
Technické lyceum	**ŠVP Vývoj IT a průmyslových aplikací**
Strojírenství	**ŠVP Informační a 3D technologie ve strojírenství**

(§ 1 vyhlášky č. 422/2023 Sb., vyhláška o přijímacím řízení ke střednímu vzdělávání a vzdělávání v konzervatoři, v platném znění).

1. Jednotná přijímací zkouška

Jednotná přijímací zkouška se skládá z písemného testu z českého jazyka a literatury (maximální možný počet bodů 50) a z písemného testu z matematiky a její aplikace (maximální možný počet bodů 50). Celkový maximální možný počet bodů, kterého lze dosáhnout za jednotnou přijímací zkoušku je 100.

Uchazeči s uzpůsobenými podmínkami vzdělávání jsou povinni v termínu nejpozději **do 20. února 2026** tuto skutečnost doložit (spolu s přihláškou) střední škole písemným doporučením pedagogicko-psychologické poradny nebo jiného školského poradenského zařízení.

- Uchazeči ze zahraničí:
  Přijímací zkoušku ze vzdělávacího oboru Český jazyk a literatura při přijímacím řízení ke vzdělávání promine (podle § 20 odst. 4 školského zákona) ředitelka školy na žádost osobě, která se
  a) vzdělává ve škole mimo území České republiky ve školním roce, ve kterém podává přihlášku ke vzdělávání, a vzdělávala se ve škole mimo území České republiky alespoň 1 školní rok ze 3 školních roků bezprostředně předcházejících školnímu roku, ve kterém podává přihlášku, nebo
  b) vzdělávala ve škole mimo území České republiky alespoň 2 školní roky ze 3 školních roků bezprostředně předcházejících školnímu roku, ve kterém podává přihlášku ke vzdělávání.
  K žádosti o prominutí zkoušky z českého jazyka a literatury podle § 20 odst. 4 školského zákona (postačuje označení v přihlášce) je nutné doložit doklad prokazující splnění podmínek pro prominutí. Uchazeč prokáže splnění podmínek příslušnými vysvědčeními – prostá kopie a neúřední překlad do českého jazyka (překlad se nevyžaduje u uchazečů ze Slovenské republiky) nebo potvrzením o studiu vydaném zahraniční školou.
  Znalost českého jazyka, která je nezbytná pro vzdělávání v daném oboru vzdělání, škola u těchto uchazečů ověří rozhovorem v den konání jednotné přijímací zkoušky. V případě, že tato osoba při ověření znalosti českého jazyka rozhovorem nevyhoví - neuspěje, neprospěje u přijímací zkoušky a nevyhoví tak podmínkám přijímacího řízení. Pokud při rozhovoru vyhoví - uspěje, vytvoří ředitelka školy redukované pořadí všech uchazečů do daného oboru vzdělání na základě hodnocení výsledku písemného testu z matematiky, který je součástí jednotné přijímací zkoušky, a dalších kritérií přijímacího řízení (např. předchozí prospěch, příp. záporné body). Uchazeč, který nekoná písemný test z českého jazyka a literatury v rámci jednotné přijímací zkoušky, se pak do výsledného pořadí ostatních uchazečů do příslušného oboru vzdělání hodnocených na základě všech kritérií zařazuje na místo shodné s jeho pořadím v rámci redukovaného pořadí všech uchazečů v daném oboru vzdělání.
  U uchazečů podle § 20 odst. 4 školského zákona se pro zkoušky v písemné podobě navyšuje časový limit o 25 % a uchazeč má právo použít překladový slovník.
- Uchazeč – (cizinci – Ukrajina) podle § 1 odst. 1 zákona č., 67/2022 Sb. (dále jen „zákon"), o opatřeních v oblasti školství v souvislosti s ozbrojeným konfliktem na území Ukrajiny, může o prominutí zkoušky z českého jazyka a nahrazení této zkoušky rozhovorem požádat nejpozději do 20. 2. 2026. Společně

s přihláškou k přijímacímu řízení uchazeč doloží, že je cizincem podle § 1 odst. 1 zákona o opatření v oblasti školství v souvislosti s ozbrojeným konfliktem na území Ukrajiny vyvolaným invazí vojsk Ruské federace prostou kopií dokumentu o dočasné ochraně nebo o povolení k dlouhodobému pobytu v souvislosti s ozbrojeným konfliktem na území Ukrajiny. Znalost českého jazyka, která je nezbytná pro vzdělávání v daném oboru vzdělání, škola u těchto osob ověří rozhovorem v den konání jednotné přijímací zkoušky. V případě, že tato osoba při ověření znalosti českého jazyka rozhovorem nevyhoví - neuspěje, neprospěje u přijímací zkoušky a nevyhoví tak podmínkám přijímacího řízení. Pokud při rozhovoru vyhoví - uspěje, vytvoří ředitelka školy redukované pořadí všech uchazečů do daného oboru vzdělání na základě hodnocení výsledku písemného testu z matematiky, který je součástí jednotné přijímací zkoušky, a dalších kritérií přijímacího řízení (např. předchozí prospěch, příp. záporné body). Uchazeč, který nekoná písemný test z českého jazyka a literatury v rámci jednotné přijímací zkoušky, se pak do výsledného pořadí ostatních uchazečů do příslušného oboru vzdělání hodnocených na základě všech kritérií zařazuje na místo shodné s jeho pořadím v rámci redukovaného pořadí všech uchazečů v daném oboru vzdělání.

2. **Znalosti uchazeče z předchozího vzdělání na základě podané přihlášky** – průměrný prospěch uchazeče z povinných předmětů za druhé pololetí osmého (resp. předposledního) ročníku a první pololetí devátého (resp. posledního) ročníku plnění povinné školní docházky (dále jen dvě hodnocená pololetí). Totéž platí pro případné uchazeče z víceletého gymnázia (druhé a první pololetí srovnatelných ročníků víceletého gymnázia), kteří ukončí povinnou školní docházku. Uchazeči s ukončeným základním vzděláním též dokládají prospěch za druhé pololetí osmého a první pololetí devátého ročníku základní školy, resp. z odpovídajícího ročníku víceletého gymnázia.
   - Rozhodující je celkový průměr z povinných předmětů z obou hodnocených pololetí. Celkový průměr se vypočte:
     - průměrný prospěch z povinných předmětů za předposlední (zpravidla osmý) ročník (zpravidla 2. pololetí) - zapíše se (např. 1,00),
     - průměrný prospěch z povinných předmětů za poslední (zpravidla devátý) ročník (1. pololetí) - zapíše se (např. 2,00),
     - oba průměry se sečtou a dělí dvěma (např. 1,00 + 2,00 = 3,00, 3,00/2 = 1,50). Výsledek se zaokrouhluje s přesností na dvě desetinná místa.
   - Maximum kladně přidělených bodů = 50. Výpočet bodů je proveden automaticky podle vzorce: 10 x (6 – celkový průměr), například:

Průměrný prospěch uchazeče	Počet přidělených bodů
1,00	**50,00 bodů**
1,50	45,00 bodů
2,00	**40,00 bodů**
2,33	36,70 bodů
3,00	**30,00 bodů**
3,50	25,00 bodů
4,00	**20,00 bodů**
4,49	15,10 bodů
5,00	**10,00 bodů**

V případě, že uchazeč o studium nebude v prvním pololetí devátého ročníku hodnocen z žádného předmětu, bude mu do výsledků přijímacího řízení započteno hodnocení za druhé pololetí osmého ročníku dvakrát.
V přijímacím řízení nelze hodnotit hodnocení na vysvědčení za druhé pololetí školního roku 2019/2020 (§ 32 vyhl. 422/2023 Sb., o přijímacím řízení ke střednímu vzdělávání a vzdělávání v konzervatoři, v platném znění).
Pokud by u přihlášeného uchazeče vycházelo hodnocení druhého pololetí na školní rok 2019/2020, pak bude u tohoto uchazeče hodnoceno první pololetí školního roku 2019/2020. Pokud nebyl uchazeč při

hodnocení předchozího vzdělávání na vysvědčení v prvním pololetí hodnocen, pak bude u tohoto uchazeče hodnoceno druhé pololetí posledního ročníku ZŠ.

3. **Záporné body:**
   - Za jednu nedostatečnou ve dvou hodnocených pololetích z povinných předmětů = - 2 body.
   - Za dvě nedostatečné ve dvou hodnocených pololetích z povinných předmětů = - 4 body.
   - Za tři a více nedostatečných ve dvou hodnocených pololetích z povinných předmětů = - 6 bodů.
   - Maximálně může být odečteno = 6 bodů.

II.2 Konečné bodové hodnocení jednotlivých částí přijímacího řízení

A. Kladné body:

Kritérium	Maximální možný počet bodů
1. Přijímací zkouška	100
2. Předchozí prospěch – povinné předměty	50
CELKEM – kritéria 1 až 2	**150**

B. Záporné body:

Kritérium	Počet záporných bodů
3. Záporné body (odečítají se od kladných bodů):	
• Za jednu nedostatečnou ve dvou sledovaných pololetích	- 2
• Za dvě nedostatečné ve dvou sledovaných pololetích	- 4
• Za tři a více nedostatečných ve dvou sledovaných pololetích	- 6
CELKEM – kritérium 3	**Max - 6**

II.3 Postup pro jednoznačné stanovení výsledného pořadí uchazečů

1. O přijetí uchazeče rozhoduje bodové pořadí ve zvoleném oboru dané výsledným počtem získaných bodů za jednotlivé části a kritéria přijímacího řízení a podle prioritizace uvedené na přihlášce ke studiu. Počet přijatých uchazečů je dán max. počtem přijímaných žáků na jednotlivé obory, pokud uchazeči splnili podmínky pro přijetí do zvoleného oboru studia.

2. **Postup pro stanovení jednoznačného pořadí uchazečů při rovnosti bodů:**
   - uchazeči se ZPS, jsou-li zdravotně způsobilí ke studiu daného oboru, mají přednost (nutno doložit písemně k přihlášce ke studiu, v termínu podání přihlášky ke studiu),
   - při trvající rovnosti rozhoduje dále vyšší bodové hodnocení za průměrný prospěch z povinných předmětů za dvě hodnocená pololetí,
   - dále rozhoduje vyšší počet bodů získaných při jednotné přijímací zkoušce z písemného testu z matematiky a její aplikace,
   - dále rozhoduje vyšší počet bodů získaných při jednotné přijímací zkoušce z písemného testu z českého jazyka a literatury,
   - při dále trvající rovnosti rozhoduje lepší průměrný prospěch z matematiky za dvě hodnocená pololetí,

- dále rozhoduje lepší průměrný prospěch z mateřského jazyka (český, slovenský, příp. jiný mateřský jazyk) za dvě hodnocená pololetí,
- dále pak nižší počet dostatečných z povinných předmětů ve dvou hodnocených pololetích,
- dále nižší počet dobrých z povinných předmětů ve dvou hodnocených pololetích,
- dále nižší počet chvalitebných z povinných předmětů ve dvou hodnocených pololetích,
- při trvající rovnosti rozhoduje vyšší preference oboru Informační a 3D technologie ve strojírenství u Střední školy Strážnice dle pořadí v přihlášce ke studiu.
- dále rozhoduje los.

III. Výsledek přijímacího řízení

Možnost nahlížení do spisu:

Po vykonání a vyhodnocení jednotné přijímací zkoušky shromáždí ředitelka Střední školy Strážnice, příspěvkové organizace, všechny podklady pro vydání rozhodnutí v přijímacím řízení. S těmito podklady se mohou zákonní zástupci uchazečů (resp. zletilí uchazeči) seznámit a vyjádřit se k nim ve škole na adrese J. Skácela 890 dne 13. 5. 2026 nebo 14. 5. 2026 od 14.30 hodin do 16.30 hodin.

Přijímací řízení může skončit tímto výsledkem:

- Uchazeč je přijat na základě pořadí stanoveného podle výsledků přijímacího řízení.
- Uchazeč není přijat z důvodu přijetí na více prioritní školu.
- Uchazeč není přijat pro větší počet uchazečů, kteří lépe vyhověli kritériím přijímacího řízení a získali v rámci přijímacího řízení větší počet bodů.
- Uchazeč (cizinec) není přijat, protože neuspěl při ověření znalosti českého jazyka rozhovorem.

Přílohy:
Příloha č. 1: Všeobecné podmínky pro přijímací řízení
Příloha č. 2: Informace k rozhovoru k ověření znalosti českého jazyka

Příloha č. 1

Všeobecné podmínky pro přijímací řízení

- Uchazeč musí splňovat zákonné podmínky pro přijetí.
- **Základní přílohy k přihlášce ke studiu do oboru Oděvní a interiérový design:**
  - ✓ Hodnocení na vysvědčeních z předchozího vzdělání, viz kritéria, bod II.1.2.
  - ✓ Lékařský posudek o zdravotní způsobilosti ke vzdělávání.
- **Základní přílohy k přihlášce ke studiu do oboru Vývoj IT a průmyslových aplikací:**
  - ✓ Hodnocení na vysvědčeních z předchozího vzdělání, viz kritéria, bod II.1.2.
- **Základní přílohy k přihlášce ke studiu do oboru Informační a 3D technologie ve strojírenství:**
  - ✓ Hodnocení na vysvědčeních z předchozího vzdělání, viz kritéria, bod II.1.2.
- Uchazeč se může v prvním kole přijímacího řízení hlásit až na pět oborů/škol. Z toho může jít max. o dva obory/dvě školy s talentovou zkouškou a až tři obory/školy bez talentové zkoušky. Na přihlášce provede uchazeč prioritizaci jednotlivých škol a oborů, na které podává přihlášku.
- Jednotné přijímací zkoušky (dále jen JPZ) z matematiky a z českého jazyka a literatury v prvním kole přijímacího řízení se konají pro uchazeče na obory Oděvní a interiérový design, Informační a 3D technologie ve strojírenství, Technické lyceum - Vývoj IT a průmyslových aplikací a Podnikání.

- Uchazeč má právo jednotnou přijímací zkoušku konat dvakrát. Započítává se mu pak lepší z obou výsledků v každém předmětu.
- Minimální hranice úspěšnosti jednotné přijímací zkoušky není centrálně stanovena.
- **Povolenými pomůckami** při konání testů JPZ je pouze modře či černě píšící propisovací tužka (nelze používat gumovací pera či fixy), u matematiky navíc obyčejná tužka a rýsovací potřeby. Jakékoli slovníky, Pravidla českého pravopisu, kalkulačka či matematicko-fyzikální tabulky jsou u zkoušek zakázány.
- Písemný test z českého jazyka a literatury trvá 60 minut, z matematiky 70 minut. **Uchazeči se speciálními vzdělávacími potřebami** (např. uchazeči s poruchami učení či zdravotně znevýhodnění uchazeči), kteří spolu s přihláškou odevzdají doporučení školského poradenského zařízení, mají možnost konat jednotné testy v uzpůsobených podmínkách. Tito uchazeči přiloží **k přihlášce doporučení školského poradenského zařízení** obsahující podpůrná opatření pro nezbytné úpravy přijímacího řízení.
- **Školní přijímací zkouška** do jednotlivých oborů vzdělání Střední školy Strážnice se **nebude konat.**
- Doklady o předchozím vzdělávání uchazeč – cizinec doloží k přihlášce. Pokud takové doklady nemá k dispozici, lze je nahradit zčásti nebo zcela čestným prohlášením, které bude obsahovat informaci o tom, jaké předměty uchazeč – cizinec v hodnocených ročnících a pololetích absolvoval a jak byl hodnocen.
- Pro zajištění srovnatelného hodnocení předchozího vzdělávání uchazeče – cizince, škola převede jeho výsledky v hodnocených ročnících a pololetích na klasifikaci stanovenou § 3 vyhlášky č. 13/2005 Sb., ve znění pozdějších předpisů.
- Ředitelka školy vytvoří a zveřejní v anonymizované podobě seznam s celkovými výsledky přijímacího řízení do jednotlivých oborů vzdělání, a to na veřejně přístupném místě ve škole a způsobem umožňujícím dálkový přístup na internetových stránkách www.stredniskolastraznice.cz.
- Informační systém společnosti Cermat bude provádět, na základě výsledků přijímacího řízení jednotlivých uchazečů o studium, závěrečné rozřazení na jednotlivé školy a obory (předpoklad – od 15. 5. 2026).

Příloha č. 2

Rozhovor k ověření znalosti českého jazyka

V případě uchazečů, kteří nejsou státními občany České republiky, je podmínkou přijetí ke vzdělávání také znalost českého jazyka v rozsahu nezbytném pro vzdělávání v daném oboru vzdělání. Tato znalost bude ověřena v rámci přijímacího řízení rozhovorem s uchazečem. Jedná se o:

- osoby, které dle § 20 odst. 4 školského zákona, získaly předchozí vzdělání ve škole mimo území České republiky;
- cizince podle § 1 odst. 1 zákona o opatřeních v oblasti školství v souvislosti s ozbrojeným konfliktem na území Ukrajiny, vyvolaným invazí vojsk Ruské federace.

Cílem rozhovoru je zjistit, jakou úroveň českého jazyka uchazeč má, zda má předpoklady rozvíjet svůj studijní potenciál, zda dokáže plnit své povinnosti (např. zda se na rozhovor připravil), zda má zájem studovat daný obor vzdělání.

Části rozhovoru:

I Ústní část na místě
1. Úvodní část – základní informace o uchazeči
2. Obecná část – A) uchazeč a jeho školní život,
   B) zájmy uchazeče,
   C) motivace ke studiu daného oboru.
3. Oborová část – a) čtení s porozuměním, schopnost psát latinkou,
   b) krátký rozhovor na téma z textu.

II Prezentace předem připraveného projevu
- Uchazeč si připraví samostatný projev v délce cca 1 minuty na libovolné téma, které se vztahuje k oboru vzdělání, do kterého se hlásí.
- K prezentaci může používat obrázky, fotografie v telefonu, krátká videa apod.

Hodnocení:

I Ústní část na místě
1. Úvodní část – nehodnotí se
2. Obecná část – v části A), B), C) vždy 2 otázky.
   Celkem za obecnou část max. 6 bodů.
3. Oborová část –v části a) čtení s porozuměním - lze položit 5 otázek,
   v části b) krátký rozhovor na téma z textu - lze položit 2 otázky.
   Celkem za oborovou část lze získat max. 14 bodů.

II Prezentace předem připraveného projevu
Hodnotí se připravenost a srozumitelnost projevu.
Celkem za prezentaci předem připraveného textu max. 4 body.

Celkový výsledek uspěl/neuspěl

Aby uchazeč uspěl, musí získat celkem ze všech částí rozhovoru min. 14 bodů (z max. 24 možných) a zároveň musí získat alespoň 1 bod v každé hodnocené části rozhovoru (obecná část, čtení s porozuměním, krátký rozhovor a prezentace předem připraveného projevu).

Nevykoná-li uchazeč rozhovor úspěšně (neuspěl), nesplnil kritéria přijímacího řízení a řadí se do uchazečů, kteří nesplnili kritéria přijímacího řízení, a uchazeč nemůže být do daného oboru vzdělání přijat.

Další podrobnosti k „rozhovoru“:
- Předpokládaná délka „Rozhovoru“ je 20 minut, z toho cca 10 minut bude trvat příprava uchazeče a cca 10 minut bude probíhat krátký rozhovor a prezentace předem připraveného projevu.
- „Rozhovor“ se zpravidla uskuteční v termínu konání jednotné přijímací zkoušky (pokud to bude z organizačních důvodů možné a nebudou tomu bránit další skutečnosti, např. zdravotní stav uchazeče, apod.).
- Hodnocení bude komisionální a komise (zkoušející a přísedící) sepíše protokol o rozhovoru k ověření znalosti českého jazyka.

KRITÉRIA 1. KOLA PŘIJÍMACÍHO ŘÍZENÍ PRO ŠKOLNÍ ROK 2026-2027

Obor Aranžér (66-52-H/01)
denní forma vzdělávání

Platné související právní předpisy

- Zák. č. 561/2004 Sb., o předškolním, základním, středním, vyšším odborném a jiném vzdělávání (školský zákon), v platném znění
- Vyhl. č. 422/2023 Sb., vyhláška o přijímacím řízení ke střednímu vzdělávání a vzdělávání v konzervatoři, v platném znění.

Předpokládaný počet míst pro přijetí uchazečů podle oborů a forem vzdělávání

(§ 1 vyhlášky č. 422/2023 Sb., vyhláška o přijímacím řízení ke střednímu vzdělávání a vzdělávání v konzervatoři, v platném znění).

Pro školní rok 2026/2027 plánuje Střední škola Strážnice, příspěvková organizace, otevřít následující obor středního vzdělání s výučním listem zakončený závěrečnou zkouškou:

Název oboru	Kód oboru	Délka studia	Forma studia	Předp. počet přijímaných žáků
Aranžér – propagační tvorba	66-52-H/01 Aranžér	3 roky (ZZ)	Denní	30

Počet míst na odvolání ve všech nabízených oborech = *0*

Poznámky:
ZZ - obor středního vzdělání ukončený závěrečnou zkouškou.

I. Informace o podmínkách pro přijetí do tříletého oboru vzdělání s výučním listem ARANŽÉR – propagační tvorba, který je zakončený závěrečnou zkouškou, školní rok 2026/2027

- Forma vzdělávání – denní studium.
- Studium je určeno pro absolventy základních škol.
- Předpokladem přijetí uchazeče ke studiu oboru vzdělání s výučním listem Aranžér – propagační tvorba je rovněž splnění podmínek zdravotní způsobilosti uchazeče pro daný obor vzdělání, což je nutno doložit lékařským potvrzením (v termínu podání přihlášky ke studiu).
- Přijímacího řízení se mohou zúčastnit uchazeči se změněnou pracovní schopností (ZPS), ale u oboru Aranžér – propagační tvorba je nutno splnit podmínky zdravotní způsobilosti ke studium daného oboru vzdělání s výučním listem.
- Cizí jazyk – anglický jazyk.

Termíny 1. kola přijímacího řízení

- Podání přihlášky ke studiu od 1. 2. 2026 do 20. 2. 2026:
  - ✓ elektronicky prostřednictvím systém DIPSY na základě prokázání totožnosti s využitím prostředku pro elektronickou identifikaci;
  - ✓ papírovou přihláškou na předepsaném tiskopisu (listinná podoba).
- Zveřejnění celkových výsledků přijímacího řízení v systému DIPSY: 15. 5. 2026.

II. Rozhodnutí o nekonání přijímacích zkoušek

(§ 1 vyhlášky č. 422/2023 Sb., vyhláška o přijímacím řízení ke střednímu vzdělávání a vzdělávání v konzervatoři, v platném znění).

- **Přijímací zkoušky se** na základě Rozhodnutí ředitelky školy č.j. SŠST/7/2026/Ř, ze dne 12. 1. 2026 **nekonají.**

III.1 Kritéria 1. kola přijímacího řízení do oboru vzdělání Aranžér – denní forma vzdělávání (66-52-H/01) pro školní rok 2026/2027

(§ 1 vyhlášky č. 422/2023 Sb., vyhláška o přijímacím řízení ke střednímu vzdělávání a vzdělávání v konzervatoři, v platném znění).

1. **Znalosti uchazeče z předchozího vzdělání na základě podané přihlášky** – průměrný prospěch uchazeče z povinných předmětů za druhé pololetí osmého (resp. předposledního) ročníku a první pololetí devátého (resp. posledního) ročníku plnění povinné školní docházky (dále jen dvě hodnocená pololetí). Totéž platí pro případné uchazeče z víceletého gymnázia (druhé a první pololetí srovnatelných ročníků víceletého gymnázia), kteří ukončí povinnou školní docházku. Uchazeči s ukončeným základním vzděláním též dokládají prospěch za druhé pololetí osmého a první pololetí devátého ročníku základní školy, resp. z odpovídajícího ročníku víceletého gymnázia.
   - Rozhodující je celkový průměr z povinných předmětů z obou hodnocených pololetí. Celkový průměr se vypočte:
     - průměrný prospěch z povinných předmětů za předposlední ročník (zpravidla 2. pololetí) - zapíše se (např. 1,00),
     - průměrný prospěch z povinných předmětů za poslední ročník (1. pololetí) - zapíše se (např. 2,00),
     - oba průměry se sečtou a dělí dvěma (např. 1,00 + 2,00 = 3,00, 3,00/2 = 1,50). Výsledek se zaokrouhluje s přesností na dvě desetinná místa.
   - Maximum kladně přidělených bodů = 50. Výpočet bodů je proveden automaticky podle vzorce: 10 x (6 – celkový průměr), například:

Průměrný prospěch uchazeče	Počet přidělených bodů
1,00	**50,00 bodů**
1,50	45,00 bodů
2,00	**40,00 bodů**
2,33	36,70 bodů
3,00	**30,00 bodů**
3,50	25,00 bodů
4,00	**20,00 bodů**
4,49	15,10 bodů
5,00	**10,00 bodů**

V případě, že uchazeč o studium nebude v prvním pololetí devátého ročníku hodnocen z žádného předmětu, bude mu do výsledků přijímacího řízení započteno hodnocení za druhé pololetí osmého ročníku dvakrát.

V přijímacím řízení nelze hodnotit hodnocení na vysvědčení za druhé pololetí školního roku 2019/2020 (§ 32 vyhl. 422/2023 Sb., o přijímacím řízení ke střednímu vzdělávání a vzdělávání v konzervatoři, v platném znění).
Pokud by u přihlášeného uchazeče vycházelo hodnocení druhého pololetí na školní rok 2019/2020, pak bude u tohoto uchazeče hodnoceno první pololetí školního roku 2019/2020.

Pokud nebyl uchazeč při hodnocení předchozího vzdělávání na vysvědčení v prvním pololetí hodnocen, pak bude u tohoto uchazeče hodnoceno druhé pololetí posledního ročníku základní školy (případně víceletého gymnázia).

2. **Záporné body:**

- Za jednu nedostatečnou ve dvou hodnocených pololetích z povinných předmětů = - 2 body.
- Za dvě nedostatečné ve dvou hodnocených pololetích z povinných předmětů = - 4 body.
- Za tři a více nedostatečných ve dvou hodnocených pololetích z povinných předmětů = - 6 bodů.
- Uchazeči, který ukončil povinnou školní docházku v nižším než devátém ročníku, budou studijní výsledky zohledněny odečtením tří bodů: = - 3 body.
- Maximálně může být odečteno = 9 bodů.

III.2 Konečné bodové hodnocení

A. Kladné body:

Kritérium	Maximální možný počet bodů
1. Předchozí prospěch – povinné předměty	50
CELKEM – kritérium 1	**50**

B. Záporné body:

Kritérium	Počet záporných bodů
2. Záporné body *(odečítají se od kladných bodů)*:	
• Za jednu nedostatečnou ve dvou sledovaných pololetích	- 2
• Za dvě nedostatečné ve dvou sledovaných pololetích	- 4
• Za tři a více nedostatečných ve dvou sledovaných pololetích	- 6
• Za ukončení povinné školní docházky v nižším než devátém ročníku	- 3
CELKEM – kritérium 2	**Max - 9**

III.3 Postup pro jednoznačné stanovení výsledného pořadí uchazečů

1. O přijetí uchazeče rozhoduje bodové pořadí ve zvoleném oboru dané výsledným počtem získaných bodů za jednotlivá kritéria a podle prioritizace uvedené na přihlášce ke studiu. Počet přijatých uchazečů je dán max. počtem přijímaných žáků na jednotlivé obory, pokud uchazeči splnili podmínky pro přijetí do zvoleného oboru studia.

2. **Postup pro stanovení jednoznačného pořadí uchazečů při rovnosti bodů:**
   - uchazeči se ZPS, jsou-li zdravotně způsobilí ke studiu daného oboru, mají přednost (nutno doložit písemně k přihlášce ke studiu, v termínu podání přihlášky ke studiu),
   - při trvající rovnosti rozhoduje dále vyšší bodové hodnocení za průměrný prospěch z povinných předmětů za dvě hodnocená pololetí,

- při dále trvající rovnosti rozhoduje lepší průměrný prospěch z matematiky za dvě hodnocená pololetí,
- dále rozhoduje lepší průměrný prospěch z mateřského jazyka (český, slovenský, příp. jiný mateřský jazyk) za dvě hodnocená pololetí,
- dále pak nižší počet dostatečných z povinných předmětů ve dvou hodnocených pololetích,
- dále nižší počet dobrých z povinných předmětů ve dvou hodnocených pololetích,
- dále nižší počet chvalitebných z povinných předmětů ve dvou hodnocených pololetích,
- při trvající rovnosti rozhoduje vyšší preference oboru Aranžér u Střední školy Strážnice dle pořadí v přihlášce ke studiu.
- dále rozhoduje los.

IV. Výsledek přijímacího řízení

Možnost nahlížení do spisu:

Po vykonání a vyhodnocení jednotné přijímací zkoušky shromáždí ředitelka Střední školy Strážnice, příspěvkové organizace, všechny podklady pro vydání rozhodnutí v přijímacím řízení. S těmito podklady se mohou zákonní zástupci uchazečů (resp. zletilí uchazeči) seznámit a vyjádřit se k nim ve škole na adrese J. Skácela 890 dne 13. 5. 2026 nebo 14. 5. 2026 od 14.30 hodin do 16.30 hodin.

Přijímací řízení může skončit tímto výsledkem:

- Uchazeč je přijat na základě pořadí stanoveného podle výsledků přijímacího řízení.
- Uchazeč není přijat z důvodu přijetí na více prioritní školu.
- Uchazeč není přijat pro větší počet uchazečů, kteří lépe vyhověli kritériím přijímacího řízení a získali v rámci přijímacího řízení větší počet bodů.

Poznámka:
Školní vzdělávací program **Aranžér – propagační tvorba** je vyučován podle rámcového vzdělávacího programu Aranžér (66-52-H/01).

Všeobecné podmínky pro přijímací řízení

- Uchazeč musí splňovat zákonné podmínky pro přijetí.
- **Základní přílohy k přihlášce ke studiu do učebního oboru Aranžér – propagační tvorba:**
  - ✓ Hodnocení na vysvědčeních z předchozího vzdělání, viz kritéria, bod III.1.1.
  - ✓ Lékařský posudek o zdravotní způsobilosti ke vzdělávání. Kódy zdravotního omezení podle přílohy č. 2 nařízení vlády č. 211/2010 Sb. pro obor Aranžér jsou: 4 a 22.
- Přihlášky pro 1. kolo přijímacího řízení pro školní rok 2026/2027 se podávají od 1. února do 20. února 2026.
- Uchazeč se může v prvním kole přijímacího řízení hlásit až na pět oborů/škol. Z toho může jít max. o dva obory/dvě školy s talentovou zkouškou a až tři obory/školy bez talentové zkoušky. Na přihlášce provede uchazeč prioritizaci jednotlivých škol a oborů, na které podává přihlášku (pořadí škol/oborů v přihlášce).
- **Školní přijímací zkouška** do jednotlivých oborů vzdělání Střední školy Strážnice se **nebude konat.**
- Doklady o předchozím vzdělávání uchazeč – cizinec doloží k přihlášce. Pokud takové doklady nemá k dispozici, lze je nahradit zčásti nebo zcela čestným prohlášením, které bude obsahovat informaci o tom, jaké předměty uchazeč – cizinec v hodnocených ročnících a pololetích absolvoval a jak byl hodnocen.
- Pro zajištění srovnatelného hodnocení předchozího vzdělávání uchazeče – cizince, škola převede jeho výsledky v hodnocených ročnících a pololetích na klasifikaci stanovenou § 3 vyhlášky č. 13/2005 Sb., ve znění pozdějších předpisů.
- Ředitelka školy vytvoří a zveřejní v anonymizované podobě seznam s celkovými výsledky přijímacího řízení do jednotlivých oborů vzdělání, a to na veřejně přístupném místě ve škole a způsobem umožňujícím dálkový přístup na internetových stránkách www.stredniskolastraznice.cz.
- Informační systém společnosti Cermat bude provádět, na základě výsledků přijímacího řízení jednotlivých uchazečů o studium, závěrečné rozřazení na jednotlivé školy a obory (předpoklad – od 15. 5. 2026).

KRITÉRIA 1. KOLA PŘIJÍMACÍHO ŘÍZENÍ PRO ŠKOLNÍ ROK 2026 - 2027

nástavbové studium Podnikání (DÁ)

Platné související právní předpisy

- Zák. č. 561/2004 Sb., o předškolním, základním, středním, vyšším odborném a jiném vzdělávání (školský zákon), v platném znění.
- Vyhl. č. 422/2023 Sb., vyhláška o přijímacím řízení ke střednímu vzdělávání a vzdělávání v konzervatoři, v platném znění.

Předpokládaný počet míst pro přijetí uchazečů podle oborů a forem vzdělávání

(§ 1 vyhlášky č. 422/2023 Sb., vyhláška o přijímacím řízení ke střednímu vzdělávání a vzdělávání v konzervatoři, v platném znění).

Pro školní rok 2026/2027 plánuje Střední škola Strážnice, příspěvková organizace, otevřít následující obory středního vzdělání s maturitní zkouškou, u kterých je právními předpisy předepsána jednotná přijímací zkouška:

Název oboru	Kód oboru	Délka studia	Forma studia	Předp. počet přijímaných žáků
Podnikání	64-41-L/51	3 roky (MZ)	Dálková (nástavba)	30

Počet míst na odvolání ve všech nabízených oborech = *0*

Poznámky:
MZ - obor středního vzdělání ukončený maturitní zkouškou.

I. Informace o podmínkách pro přijetí do nástavbového oboru vzdělání s maturitní zkouškou PODNIKÁNÍ, u kterého je právními předpisy předepsána jednotná přijímací zkouška, školní rok 2026/2027

- Forma vzdělávání – dálkové studium.
- Studium je určeno pro absolventy tříletých oborů vzdělání s výučním listem.
- U oboru vzdělání Podnikání (dálkové nástavbové studium) se doložení splnění podmínek zdravotní způsobilosti ke studiu nevyžaduje.
- Přijímacího řízení se mohou zúčastnit uchazeči se změněnou pracovní schopností (ZPS).
- Cizí jazyk – anglický jazyk nebo německý jazyk.

Termín 1. kola přijímacího řízení

Jednotná přijímací zkouška do oboru Podnikání:

- řádný termín 10. 4. 2026 a 13. 4. 2026

II.1 Kritéria 1. kola přijímacího řízení do oboru nástavbového studia Podnikání (64-41-L/51) pro školní rok 2026/2027

(§ 1 vyhlášky č. 422/2023 Sb., vyhláška o přijímacím řízení ke střednímu vzdělávání a vzdělávání v konzervatoři, v platném znění).

1. Jednotná přijímací zkouška

Jednotná přijímací zkouška se skládá z písemného testu z českého jazyka a literatury (maximální možný počet bodů 50) a z písemného testu z matematiky a její aplikace (maximální možný počet bodů 50). Celkový maximální možný počet bodů, kterého lze dosáhnout za jednotnou přijímací zkoušku je 100.

Uchazeči s uzpůsobenými podmínkami vzdělávání jsou povinni v termínu nejpozději **do 20. února 2026** tuto skutečnost doložit (spolu s přihláškou) střední škole písemným doporučením pedagogicko-psychologické poradny nebo jiného školského poradenského zařízení.

- Uchazeči ze zahraničí:
  Přijímací zkoušku ze vzdělávacího oboru Český jazyk a literatura při přijímacím řízení ke vzdělávání promine (podle § 20 odst. 4 školského zákona) ředitelka školy na žádost osobě, která se

  a) vzdělává ve škole mimo území České republiky ve školním roce, ve kterém podává přihlášku ke vzdělávání, a vzdělávala se ve škole mimo území České republiky alespoň 1 školní rok ze 3 školních roků bezprostředně předcházejících školnímu roku, ve kterém podává přihlášku, nebo

  b) vzdělávala ve škole mimo území České republiky alespoň 2 školní roky ze 3 školních roků bezprostředně předcházejících školnímu roku, ve kterém podává přihlášku ke vzdělávání.

  K žádosti o prominutí zkoušky z českého jazyka a literatury podle § 20 odst. 4 školského zákona (postačuje označení v přihlášce) je nutné doložit doklad prokazující splnění podmínek pro prominutí. Uchazeč prokáže splnění podmínek příslušnými vysvědčeními – prostá kopie a neúřední překlad do českého jazyka (překlad se nevyžaduje u uchazečů ze Slovenské republiky) nebo potvrzením o studiu vydaném zahraniční školou.
  Znalost českého jazyka, která je nezbytná pro vzdělávání v daném oboru vzdělání, škola u těchto uchazečů ověří rozhovorem v den konání jednotné přijímací zkoušky. V případě, že tato osoba při ověření znalosti českého jazyka rozhovorem nevyhoví - neuspěje, neprospěje u přijímací zkoušky a nevyhoví tak podmínkám přijímacího řízení. Pokud při rozhovoru vyhoví - uspěje, vytvoří ředitelka školy redukované pořadí všech uchazečů do daného oboru vzdělání na základě hodnocení výsledku písemného testu z matematiky, který je součástí jednotné přijímací zkoušky, a dalších kritérií přijímacího řízení (např. předchozí prospěch, příp. záporné body). Uchazeč, který nekoná písemný test z českého jazyka a literatury v rámci jednotné přijímací zkoušky, se pak do výsledného pořadí ostatních uchazečů do příslušného oboru vzdělání hodnocených na základě všech kritérií zařazuje na místo shodné s jeho pořadím v rámci redukovaného pořadí všech uchazečů v daném oboru vzdělání.
  U uchazečů podle § 20 odst. 4 školského zákona se pro zkoušky v písemné podobě navyšuje časový limit o 25 % a uchazeč má právo použít překladový slovník.
- Uchazeč – (cizinci – Ukrajina) podle § 1 odst. 1 zákona č., 67/2022 Sb. (dále jen „zákon"), o opatřeních v oblasti školství v souvislosti s ozbrojeným konfliktem na území Ukrajiny, může o prominutí zkoušky z českého jazyka a nahrazení této zkoušky rozhovorem požádat nejpozději do 20. 2. 2026. Společně s přihláškou k přijímacímu řízení uchazeč doloží, že je cizincem podle § 1 odst. 1 zákona o opatření v oblasti školství v souvislosti s ozbrojeným konfliktem na území Ukrajiny vyvolaným invazí vojsk Ruské federace prostou kopií dokumentu o dočasné ochraně nebo o povolení k dlouhodobému pobytu v souvislosti s ozbrojeným konfliktem na území Ukrajiny. Znalost českého jazyka, která je nezbytná pro vzdělávání v daném oboru vzdělání, škola u těchto osob ověří rozhovorem v den konání jednotné přijímací zkoušky. V případě, že tato osoba při ověření znalosti českého jazyka rozhovorem nevyhoví - neuspěje, neprospěje u přijímací zkoušky a nevyhoví tak podmínkám přijímacího řízení. Pokud při rozhovoru vyhoví - uspěje, vytvoří ředitelka školy redukované pořadí všech uchazečů do daného oboru vzdělání na základě hodnocení výsledku písemného testu z matematiky, který je součástí jednotné přijímací zkoušky, a dalších kritérií přijímacího řízení (např. předchozí prospěch, příp. záporné body). Uchazeč, který nekoná písemný test z českého jazyka a literatury v rámci jednotné přijímací zkoušky, se pak do výsledného pořadí ostatních uchazečů do příslušného oboru vzdělání hodnocených na základě všech kritérií zařazuje na místo shodné s jeho pořadím v rámci redukovaného pořadí všech uchazečů v daném oboru vzdělání.

2. **Znalosti uchazeče z předchozího vzdělání na základě podané přihlášky** – průměrný prospěch uchazeče ze všech předmětů za druhé pololetí druhého (resp. předposledního) ročníku oboru vyučení (dále jen jedno hodnocené pololetí).
   - Rozhodující je celkový průměr ze všech předmětů z hodnoceného druhého pololetí předposledního ročníku oboru vyučení. Celkový průměr se vypočte:
     - průměrný prospěch ze všech předmětů za předposlední (zpravidla druhý) ročník oboru vyučení (2. pololetí) - zapíše se (např. 2,00),
     - Výsledek se zaokrouhluje s přesností na dvě desetinná místa.
   - Maximum kladně přidělených bodů = 50. Výpočet bodů je proveden automaticky podle vzorce: 10 x (6 – průměr hodnoceného pololetí), například:

Průměrný prospěch uchazeče	Počet přidělených bodů
1,00	**50,00 bodů**
1,50	45,00 bodů
2,00	**40,00 bodů**
2,33	36,70 bodů
3,00	**30,00 bodů**
3,50	25,00 bodů
4,00	**20,00 bodů**
4,49	15,10 bodů
5,00	**10,00 bodů**

V přijímacím řízení nelze hodnotit hodnocení na vysvědčení za druhé pololetí školního roku 2019/2020 (§ 32 vyhl. 422/2023 Sb., o přijímacím řízení ke střednímu vzdělávání a vzdělávání v konzervatoři, v platném znění).
Pokud by u přihlášeného uchazeče vycházelo hodnocení druhého pololetí na školní rok 2019/2020, pak bude u tohoto uchazeče hodnoceno první pololetí školního roku 2019/2020. Pokud nebyl uchazeč při hodnocení předchozího vzdělávání na vysvědčení v prvním pololetí hodnocen, pak bude u tohoto uchazeče hodnoceno druhé pololetí posledního ročníku oboru vyučení.

II.2 Konečné bodové hodnocení

A. Kladné body:

Kritérium	Maximální možný počet bodů
1. Přijímací zkouška	100
2. Předchozí prospěch ze všech předmětů	50
CELKEM – kritéria 1 až 2	**150**

II.3 Postup pro jednoznačné stanovení výsledného pořadí uchazečů

1. O přijetí uchazeče rozhoduje bodové pořadí ve zvoleném oboru dané výsledným počtem získaných bodů za jednotlivé části a kritéria přijímacího řízení a podle prioritizace uvedené na přihlášce ke studiu. Počet přijatých uchazečů je dán max. počtem přijímaných žáků na jednotlivé obory, pokud uchazeči splnili podmínky pro přijetí do zvoleného oboru studia.
2. **Postup pro stanovení jednoznačného pořadí uchazečů při rovnosti bodů:**
   - uchazeči se ZPS, jsou-li zdravotně způsobilí ke studiu daného oboru, mají přednost (nutno doložit písemně k přihlášce ke studiu, v termínu podání přihlášky ke studiu),

- při trvající rovnosti rozhoduje dále vyšší bodové hodnocení za průměrný prospěch ze všech předmětů za hodnocené pololetí,
- dále rozhoduje vyšší počet bodů získaných při jednotné přijímací zkoušce z písemného testu z matematiky a její aplikace,
- dále rozhoduje vyšší počet bodů získaných při jednotné přijímací zkoušce z písemného testu z českého jazyka a literatury,
- při dále trvající rovnosti rozhodne o pořadí lepší průměrný prospěch z matematiky za hodnocené pololetí,
- dále rozhoduje lepší průměrný prospěch z mateřského jazyka (český, slovenský, příp. jiný mateřský jazyk) za hodnocené pololetí,
- dále pak nižší počet dostatečných ze všech předmětů v hodnoceném pololetí,
- dále nižší počet dobrých ze všech předmětů v hodnoceném pololetí,
- dále nižší počet chvalitebných ze všech předmětů v hodnoceném pololetí,
- při trvající rovnosti rozhoduje vyšší preference oboru Podnikání u Střední školy Strážnice dle pořadí v přihlášce ke studiu.
- dále rozhoduje los.

III. Výsledek přijímacího řízení

Možnost nahlížení do spisu:

Po vykonání a vyhodnocení jednotné přijímací zkoušky shromáždí ředitelka Střední školy Strážnice, příspěvkové organizace, všechny podklady pro vydání rozhodnutí v přijímacím řízení. S těmito podklady se mohou uchazeči seznámit a vyjádřit se k nim ve škole na adrese J. Skácela 890 dne 13. 5. 2026 nebo 14. 5. 2026 od 14.30 hodin do 16.30 hodin.

Přijímací řízení může skončit tímto výsledkem:

- Uchazeč je přijat na základě pořadí stanoveného podle výsledků přijímacího řízení.
- Uchazeč není přijat z důvodu přijetí na více prioritní školu.
- Uchazeč není přijat pro větší počet uchazečů, kteří lépe vyhověli kritériím přijímacího řízení a získali v rámci přijímacího řízení větší počet bodů.
- Uchazeč (cizinec) není přijat, protože neuspěl při ověření znalosti českého jazyka rozhovorem.

Přílohy:
Příloha č. 1: Všeobecné podmínky pro přijímací řízení
Příloha č. 2: Informace k rozhovoru k ověření znalosti českého jazyka

Příloha č. 1

Všeobecné podmínky pro přijímací řízení

- Uchazeč musí splňovat zákonné podmínky pro přijetí.
- **Základní přílohy k přihlášce ke studiu do oboru Podnikání:**
  - ✓ Hodnocení na vysvědčeních z předchozího vzdělání, viz kritéria, bod II.1.2.
- Uchazeč se může v prvním kole přijímacího řízení hlásit až na pět oborů/škol. Z toho může jít max. o dva obory/dvě školy s talentovou zkouškou a až tři obory/školy bez talentové zkoušky. Na přihlášce provede uchazeč prioritizaci jednotlivých škol a oborů, na které podává přihlášku.

- **Jednotné přijímací zkoušky (dále jen JPZ) z matematiky a z českého jazyka a literatury v prvním kole přijímacího řízení** se konají pro uchazeče **na obory Oděvní a interiérový design, Informační a 3D technologie ve strojírenství, Technické lyceum - Vývoj IT a průmyslových aplikací a Podnikání.**
- Uchazeč má právo jednotnou přijímací zkoušku konat dvakrát. Započítává se mu pak lepší z obou výsledků v každém předmětu.
- Minimální hranice úspěšnosti jednotné přijímací zkoušky není centrálně stanovena.
- **Povolenými pomůckami** při konání testů JPZ je pouze modře či černě píšící propisovací tužka (nelze používat gumovací pera či fixy), u matematiky navíc obyčejná tužka a rýsovací potřeby. Jakékoli slovníky, Pravidla českého pravopisu, kalkulačka či matematicko-fyzikální tabulky jsou u zkoušek zakázány.
- Písemný test z českého jazyka a literatury trvá 60 minut, z matematiky 70 minut. **Uchazeči se speciálními vzdělávacími potřebami** (např. uchazeči s poruchami učení či zdravotně znevýhodnění uchazeči), kteří spolu s přihláškou odevzdají doporučení školského poradenského zařízení, mají možnost konat jednotné testy v uzpůsobených podmínkách. Tito uchazeči přiloží **k přihlášce doporučení školského poradenského zařízení** obsahující podpůrná opatření pro nezbytné úpravy přijímacího řízení.
- **Školní přijímací zkouška** do jednotlivých oborů vzdělání Střední školy Strážnice se **nebude konat.**
- Doklady o předchozím vzdělávání uchazeč – cizinec doloží k přihlášce. Pokud takové doklady nemá k dispozici, lze je nahradit zčásti nebo zcela čestným prohlášením, které bude obsahovat informaci o tom, jaké předměty uchazeč – cizinec v hodnocených ročnících a pololetích absolvoval a jak byl hodnocen.
- Pro zajištění srovnatelného hodnocení předchozího vzdělávání uchazeče – cizince, škola převede jeho výsledky v hodnocených ročnících a pololetích na klasifikaci stanovenou § 3 vyhlášky č. 13/2005 Sb., ve znění pozdějších předpisů.
- Ředitelka školy vytvoří a zveřejní v anonymizované podobě seznam s celkovými výsledky přijímacího řízení do jednotlivých oborů vzdělání, a to na veřejně přístupném místě ve škole a způsobem umožňujícím dálkový přístup na internetových stránkách www.stredniskolastraznice.cz.
- Informační systém společnosti Cermat bude provádět, na základě výsledků přijímacího řízení jednotlivých uchazečů o studium, závěrečné rozřazení na jednotlivé školy a obory (předpoklad – od 15. 5. 2026).

Příloha č. 2

Rozhovor k ověření znalosti českého jazyka

V případě uchazečů, kteří nejsou státními občany České republiky, je podmínkou přijetí ke vzdělávání také znalost českého jazyka v rozsahu nezbytném pro vzdělávání v daném oboru vzdělání. Tato znalost bude ověřena v rámci přijímacího řízení rozhovorem s uchazečem. Jedná se o:

- osoby, které dle § 20 odst. 4 školského zákona, získaly předchozí vzdělání ve škole mimo území České republiky;
- cizince podle § 1 odst. 1 zákona o opatřeních v oblasti školství v souvislosti s ozbrojeným konfliktem na území Ukrajiny, vyvolaným invazí vojsk Ruské federace.

Cílem rozhovoru je zjistit, jakou úroveň českého jazyka uchazeč má, zda má předpoklady rozvíjet svůj studijní potenciál, zda dokáže plnit své povinnosti (např. zda se na rozhovor připravil), zda má zájem studovat daný obor vzdělání.

Části rozhovoru:

I Ústní část na místě
1. Úvodní část - základní informace o uchazeči
2. Obecná část - A) uchazeč a jeho školní život,
   B) zájmy uchazeče,
   C) motivace ke studiu daného oboru.

3. Oborová část - a) čtení s porozuměním, schopnost psát latinkou,
   b) krátký rozhovor na téma z textu.

II Prezentace předem připraveného projevu

- Uchazeč si připraví samostatný projev v délce cca 1 minuty na libovolné téma, které se vztahuje k oboru vzdělání, do kterého se hlásí.
- K prezentaci může používat obrázky, fotografie v telefonu, krátká videa apod.

Hodnocení:

I Ústní část na místě

1. Úvodní část – nehodnotí se
2. Obecná část – v části A), B), C) vždy 2 otázky.
   Celkem za obecnou část max. 6 bodů.
3. Oborová část –v části a) čtení s porozuměním - lze položit 5 otázek,
   v části b) krátký rozhovor na téma z textu - lze položit 2 otázky.
   Celkem za oborovou část lze získat max. 14 bodů.

II Prezentace předem připraveného projevu

Hodnotí se připravenost a srozumitelnost projevu.
Celkem za prezentaci předem připraveného textu max. 4 body.

Celkový výsledek uspěl/neuspěl

Aby uchazeč uspěl, musí získat celkem ze všech částí rozhovoru min. 14 bodů (z max. 24 možných) a zároveň musí získat alespoň 1 bod v každé hodnocené části rozhovoru (obecná část, čtení s porozuměním, krátký rozhovor a prezentace předem připraveného projevu).

Nevykoná-li uchazeč rozhovor úspěšně (neuspěl), nesplnil kritéria přijímacího řízení a řadí se do uchazečů, kteří nesplnili kritéria přijímacího řízení, a uchazeč nemůže být do daného oboru vzdělání přijat.

Další podrobnosti k „rozhovoru“:

- Předpokládaná délka „Rozhovoru“ je 20 minut, z toho cca 10 minut bude trvat příprava uchazeče a cca 10 minut bude probíhat krátký rozhovor a prezentace předem připraveného projevu.
- „Rozhovor“ se zpravidla uskuteční v termínu konání jednotné přijímací zkoušky (pokud to bude z organizačních důvodů možné a nebudou tomu bránit další skutečnosti, např. zdravotní stav uchazeče, apod.).
- Hodnocení bude komisionální a komise (zkoušející a přísedící) sepíše protokol o rozhovoru k ověření znalosti českého jazyka.

4 Stručné vyhodnocení naplňování cílů školního vzděláv. programu

Cílem středního odborného vzdělávání je připravit žáka na úspěšný, smysluplný a odpovědný osobní, občanský i pracovní život v podmínkách měnícího se světa. Ve školním roce 2025/2026 se nám dařilo naplňovat cíle vzdělávání pro 21. století. Žáci si osvojovali nástroje pochopení světa a rozvíjeli dovednosti potřebné k učení, prohlubovali si poznatky o světě. Učili se tvořivě zasahovat do prostředí, které žáky obklopuje, vyrovnávat se s různými situacemi a problémy, pracovat v týmu, být schopni vykonávat povolání a pracovní činnosti, pro které byli připravováni. Rozumět vlastní osobnosti a jejímu utváření, jednat v souladu s obecně přijímanými morálními hodnotami, se samostatným úsudkem a osobní odpovědnosti. Učili se žít s ostatními, být schopni podílet se na životě společnosti a nalézt v ní své místo. Dále byl prohlouben vztah žáků k samostatné práci, plnění úkolů a termínů.

Školní vzdělávací program Informační a 3D technologie ve strojírenství, Strojírenství – CAD a CAM systémy
Žáci rozvíjeli své klíčové i odborné kompetence v souladu s cíli středního odborného vzdělávání. V rámci odborných kompetencí jsme se zaměřovali zejména na osvojení zásad a návyků v rámci bezpečnosti práce a ochrany zdraví při práci, usilování o co nejvyšší kvalitu své práce, navrhování a konstruování strojních součástí, části strojů, přípravků, navrhování technologických postupů, vytváření programů pro CNC stroje, navrhování systémů péče o technický stav strojů a zařízení, měření základních technických veličin a ekonomické jednání v souladu se strategií udržitelného rozvoje. V tomto školním roce jsme kladli velký důraz na propojování teorie s praxí.

Školní vzdělávací program Technické lyceum - Vývoj IT a průmyslových aplikací
Při naplňování cílů odborného vzdělávání jsme se soustředili na odborné kompetence bezpečnosti práce a ochranu zdraví při práci, usilovali o co nejvyšší kvalitu své práce, ekonomické jednání se strategií udržitelného rozvoje, vytváření modelů nebo sestav modelů v aplikacích pro polygonové modelování, využívání aplikačních programů pro podporu konstrukční a technologickou přípravu výroby, využívání informačních a komunikačních technologií, grafických programů pro vytváření podkladů na principech moderního průmyslového designu, využívání znalostí z oborů automatizace a robotizace.

Školní vzdělávací program Aranžér – propagační tvorba
Cíle stanovené Školním vzdělávacím programem byly splněny. Napříč všemi třemi ročníky oboru Aranžér se podařilo, žáky motivovat jak k získání vědomostí vyučovaných teoretických předmětů, tak i k manuálním dovednostem a zručnosti v praktickém vyučování. Žáci se naučili základní aranžerské a výtvarné techniky, psát i konstruovat písmo, zhotovovat výzdobu a aranžmá ze všech druhů materiálu (1. ročník). V oblasti aranžování se žáci připravili na práci s výkladní skříní, panelem, úpravou stolu na slavnostní příležitosti, aranžování interiérů i exteriérů (2. a 3. ročník). Tím se žáci zaměřili na samostatné využívání propagačních prostředků a realizaci propagačních akcí. Žáci byly vedeni k ruční práci i k využívání moderních technologií.

Školní vzdělávací program Grafický design
Zvládnutí obsahu Školního vzdělávacího programu oboru Grafický design hodnotíme kladně. Žáci se v rámci odborných kompetencí, naučili tradiční i nové technologické postupy a techniky, používali správně podle příslušných pracovních postupů technická zařízení, učili se využívat základní grafické a animační programy a využívali programy počítačové 2D a 3D

grafiky. Ve výtvarných předmětech se učili formulovat výtvarnou myšlenku a obsahovou náplň výtvarného záměru, tak aby uplatnili vlastní výtvarný názor, výtvarně vnímali, mysleli a samostatně se vyjadřovali a hledali a využívali inspirační zdroje. Cíle činností, které se podle odborné profilace zaměřují na tvorbu v oblasti propagační grafiky, na ucelené řešení propagačních akcí, tvorbu grafického designu tiskovin, knih, obalového materiálu a celkového jednotného firemního vizuálu, byly v tomto školním roce splněny. Žáci se naučili tvořit všechny význačné ruční výtvarné techniky, druhy písma, různé formy tisku, vazeb a propagačních stylů. Nedílnou součástí byla práce s odbornými grafickými PC programy, ale také ruční malba a kresba jak figury, portrétu, zátiší i plenérové tvorby. Žáci se podíleli svými výrobky na prezentaci školy.

Školní vzdělávací program Móda, styling, média

Školní vzdělávací program Móda, styling, média hodnotíme v jeho naplňování velmi kladně. V rámci odborných kompetencí se žáci naučili postupně realizovat v požadované kvalitě oděvní modely podle výtvarných návrhů a technické dokumentace, základně se orientovat o druzích používaných materiálů, ovládat tradiční i nové techniky a technologické postupy, obsluhovat odpovídající stroje, zařízení a pomůcky. Ve výtvarných předmětech se naučili chápat postupy řešení oděvního designu, využívat výtvarné a výrazové možnosti zpracovávaných materiálů a realizačních technologických postupů, získat vlastní výtvarný názor a hledat a využívat inspirační zdroje a variační princip při realizaci svých návrhů. V tomto školním roce žáci dosáhli cíle vzdělávání v oblasti zaměřené na navrhování oděvů a oděvních modelů a jejich realizaci s uplatněním tradičních textilních technik. Používali při tom správné konstrukční a technologické postupy, a také vhodný výběr textilií. Své výrobky se naučili fotit a mediálně prezentovat. Při naplňování těchto cílů byl kladen důraz na aktivní uplatňování známých prvků jednotlivých proudů a směrů výtvarně užitkové tvorby. Při práci žáků byla podpořena jak precizní řemeslná práce, tak i výtvarná stránka a ovládání moderních technologií. Žáci vyšších ročníků se podíleli úspěšné modelové tvorbě a prezentaci školy na významných soutěžích a módních přehlídkách.

Školní vzdělávací program Oděvní a interiérový design

Cíle stanovené Školním vzdělávacím programem oboru Oděvní a interiérový design byly splněny. Žáci prvního až čtvrtého ročníku byli vedeni k rozvíjení logického, tvořivého a estetického vnímání zvoleného oboru v oblasti oděvního i interiérového designu. V části zaměřené na módu se žáci naučili základy ručního šití, strojové šití, zhotovování částí výrobků a jednoduché celé výrobky - sukně (1. ročník). Ve vyšších ročnících se žáci naučili tvořit technickou dokumentaci a vyrábět dané druhy oděvů (košile, halenky, šaty, saka, pláště, ...). V oblasti interiérové tvorby se žáci prvních ročníků rozvíjeli ve znalostech historie až po současnost a žáci vyšších ročníků tvořily již návrhy interiérů obytných prostorů. Teoretické a praktické odborné předměty se propojily a vzájemně doplňovaly. Žáci se naučili jak základy ruční práce, tak využívání technologií a PC programů.

Školní vzdělávací program Podnikání

Při naplňování cílů jsme se soustředili na rozvíjení kompetencí týkající se bezpečnosti práce a ochranu zdraví při práci, usilování o co nejvyšší kvalitu své práce, ekonomického jednání v rámci strategie udržitelného rozvoje, ovládání administrativních činností např, dodržování právních předpisů související s ochranou osobních údajů, ovládání klávesnice desetiprstovou hmatovou metodu, provádění základních podnikových činností, vedení daňové evidence, mzdových výpočtů, marketingový průzkum, účetní uzávěrku, jednání s obchodními partnery atd.

5 Přehled o výsledcích výchovy a vzdělávání

5.1 Přehled tříd školy

Č.	Třída	Typ	Třídní učitel	Na počátku šk. roku (30.9.2025)	Přibylo	Ubylo	Na konci šk. roku
1	1. MG	MZ	A. Gajdíková	32	0	0	32
2	1. OI	MZ	L. Semrádová	28	1	1	28
3	1. ST	MZ	B. Tesařová	23	1	1	23
4	1. TL	MZ	R. Koryčanská	30	1	0	31
5	1. AR	ZZ	M. Zrůnová	25	0	0	25
6	2. MG	MZ	Z. Pokorná	30	0	0	30
7	2. OI	MZ	M. Sojáková	28	0	0	28
8	2. ST	MZ	V. Vratislavský	28	0	0	28
9	2. TL	MZ	I. Karolczyková	30	0	2	28
10	2. AR	ZZ	H. Olivová	27	0	1	26
11	3. MG	MZ	L. Rašková	25	0	1	24
12	3. OI	MZ	S. Pavková	28	0	1	27
13	3. ST	MZ	T. Sklenák	28	0	1	27
14	3. TL	MZ	V. Dufková	30	0	1	29
15	3. AR	ZZ	E. Fišerová	21	0	0	21
16	4. MG	MZ	M. Frantová	32	0	0	32
17	4. OI	MZ	L. Kebrlová	29	0	0	29
18	4. ST	MZ	V. Juras	31	0	0	31
19	4. TL	MZ	J. Kuchyňka	28	0	2	26
20	1. PD	MZ	P. Pavlica	30	0	0	30
21	2. PD	MZ	P. Pavlica	23	0	0	23
22	3. PD	MZ	P. Pavlica	16	0	0	16
Celkem SŠ Strážnice				**602**	**3**	**11**	**594**

5.2 Údaje o prospěchu v 1. a 2. pololetí školního roku 2025/2026

1. pololetí:

Třída	Třídní učitel	Počet žáků	S vyznamenáním	Prospělo	Neprospělo	Průměr	Nehodn.
Denní studium							
1. MG	A. Gajdíková	32	10	21	1	1,74	0
1. OI	L. Semrádová	27	4	23	0	1,68	0
1. ST	B. Tesařová	23	2	16	5	2,15	0
1. TL	R. Koryčanská	31	8	23	0	1,70	0
1. AR	M. Zrůnová	25	10	15	0	1,85	0
2. MG	Z. Pokorná	30	3	26	1	2,05	0

2. OI	M. Sojáková	28	10	18	0	1,74	0
2. ST	V. Vratislavský	28	3	14	11	2,39	0
2. TL	I. Karolczyková	28	2	23	3	2,02	0
2. AR	H. Olivová	26	0	24	2	2,20	0
3. MG	L. Rašková	24	11	13	0	1,53	0
3. OI	S. Pavková	28	6	22	0	1,90	0
3. ST	T. Sklenák	27	0	18	9	2,50	0
3. TL	V. Dufková	30	3	26	1	2,22	0
3. AR	E. Fišerová	21	11	8	2	1,55	0
4. MG	M. Frantová	32	6	23	3	1,80	0
4. OI	L. Kebrlová	29	6	23	0	1,86	0
4. ST	V. Juras	31	1	25	5	2,41	0
4. TL	J. Kuchyňka	28	0	25	3	2,40	0
SŠ 1. pol. 25/26		**528**	**96**	**386**	**46**	**1,99**	**0**

Dálkové studium

1. PD	P. Pavlica	30	0	3	27	3,64	0
2. PD	P. Pavlica	23	0	8	15	3,68	0
3. PD	P. Pavlica	16	0	5	11	3,26	0
Dálkové studium 25/26		**69**	**0**	**16**	**53**	**3,57**	**0**

2. pololetí:

Třída	Třídní učitel	Počet žáků	S vyznamenáním	Prospělo	Neprospělo	Průměr	Nehodn.
Denní studium							
1. MG	A. Gajdíková	32	13	19	0	1,61	0
1. OI	L. Semrádová	28	6	22	0	1,77	0
1. ST	B. Tesařová	23	3	19	1	2,16	0
1. TL	R. Koryčanská	31	9	22	0	1,69	0
1. AR	M. Zrůnová	25	11	14	0	1,80	0
2. MG	Z. Pokorná	30	6	24	0	2,01	0
2. OI	M. Sojáková	28	9	19	0	1,75	0
2. ST	V. Vratislavský	28	3	23	2	2,26	0
2. TL	I. Karolczyková	28	3	24	1	1,93	0
2. AR	H. Olivová	26	4	22	0	2,12	0
3. MG	L. Rašková	24	14	9	0	1,48	1
3. OI	S. Pavková	27	11	16	0	1,79	0
3. ST	T. Sklenák	27	0	26	1	2,35	0
3. TL	V. Dufková	29	4	25	0	1,99	0
3. AR	E. Fišerová	21	9	12	0	1,66	0
4. MG	M. Frantová	32	10	22	0	1,67	0
4. OI	L. Kebrlová	29	6	23	0	1,80	0
4. ST	V. Juras	31	1	30	0	2,27	0
4. TL	J. Kuchyňka	26	0	25	1	2,22	0
SŠ 2. pol. 25/26		**525**	**122**	**396**	**6**	**1,91**	**0**

Dálkové studium

1. PD	P. Pavlica	30	1	12	17	3,81	0
2. PD	P. Pavlica	23	1	14	8	3,46	0
3. PD	P. Pavlica	16	0	14	2	3,27	0
Dálkové studium 25/26		**69**	**2**	**40**	**27**	**3,57**	**0**

5.3 Přehled absencí v 1. a 2. pololetí školního roku 2025/2026

1. pololetí:

Třída	Třídní učitel	Počet žáků	Celková absence	Průměr na žáka	Neomluvená absence
1. MG	A. Gajdíková	32	1790	55,94	3
1. OI	L. Semrádová	27	1484	54,96	0
1. ST	B. Tesařová	23	924	40,17	0
1. TL	R. Koryčanská	31	1509	48,68	0
1. AR	M. Zrůnová	25	1848	73,92	0
2. MG	Z. Pokorná	30	2742	91,40	0
2. OI	M. Sojáková	28	1949	69,61	0
2. ST	V. Vratislavský	28	1405	50,18	0
2. TL	I. Karolczyková	28	1637	58,46	142
2. AR	H. Olivová	26	2571	98,88	22
3. MG	L. Rašková	24	1755	73,13	0
3. OI	S. Pavková	28	2236	79,86	0
3. ST	T. Sklenák	27	1782	66,00	0
3. TL	V. Dufková	30	2317	77,23	0
3. AR	E. Fišerová	21	2081	99,10	0
4. MG	M. Frantová	32	2770	86,56	6
4. OI	L. Kebrlová	29	1836	63,31	0
4. ST	V. Juras	31	1840	59,39	0
4. TL	J. Kuchyňka	28	2288	81,71	47
SŠ 1. pol. 25/26		**528**	**36764**	**69,63**	**220**

2. pololetí:

Třída	Třídní učitel	Počet žáků	Celková absence	Průměr na žáka	Neomluvená absence
1. MG	A. Gajdíková	32	2610	81,56	8
1. OI	L. Semrádová	28	2218	79,21	0
1. ST	B. Tesařová	23	1548	67,30	0
1. TL	R. Koryčanská	31	1918	61,77	0
1. AR	M. Zrůnová	25	2381	95,24	0
2. MG	Z. Pokorná	30	3065	102,17	0
2. OI	M. Sojáková	28	2351	83,96	0
2. ST	V. Vratislavský	28	1835	65,54	0

2. TL	I. Karolczyková	28	1623	57,96	0
2. AR	H. Olivová	26	2948	113,38	0
3. MG	L. Rašková	24	2932	122,17	0
3. OI	S. Pavková	27	2088	77,33	23
3. ST	T. Sklenák	27	1993	73,81	0
3. TL	V. Dufková	29	2298	79,24	6
3. AR	E. Fišerová	21	1276	60,76	0
4. MG	M. Frantová	32	1446	45,19	0
4. OI	L. Kebrlová	29	773	26,66	0
4. ST	V. Juras	31	846	27,29	0
4. TL	J. Kuchyňka	26	948	36,46	0
SŠ 2. pol. 25/26		**525**	**37097**	**70,66**	**37**

5.4 Klasifikace chování denního studia v 1. a 2. pololetí školního roku 25/26

1. pololetí:

Klasifikace chování/ Výchovné opatření	**Počet**	**Nejčastější důvody (důvod)**
2. stupeň z chování	3	Neomluvená absence
3. stupeň z chování		
Podmíněné vyloučení		
Vyloučení		
Důtka TU	4	Neomluvená absence
Důtka Ř	1	Neomluvená absence, opětovné neplnění úkolů
Napomenutí TU	5	Neomluvená absence
Pochvala TU	92	Reprezentace školy, účast v soutěžích, vynikající prospěch
Jiná výchovná opatření		
Celkem opatření za školu	**105**	

2. pololetí:

Klasifikace chování/ Výchovné opatření	**Počet**	**Nejčastější důvody (důvod)**
2. stupeň z chování		
3. stupeň z chování		
Podmíněné vyloučení		
Vyloučení		
Důtka TU	1	Pozdní příchod
Důtka Ř	2	Porušení školního řádu
Napomenutí TU	3	Porušení školního řádu
Pochvala TU, Ř	149	Vynikající studijní výsledky, reprezentace školy, práce pro kolektiv třídy
Jiná výchovná opatření		
Celkem opatření za školu	**155**	

5.5 Výsledky závěrečných zkoušek

Třída	Počet žáků	Konalo	Nekonalo	Prospělo s vyznamenáním	Prospělo	Neprospělo
3. AR	21	21	0	8	13	0
Celkem	**21**	**21**	**0**	**8**	**13**	**0**

Třída 3. AR – 26 žáků

Zkouška - Předmět	Počet	1	2	3	4	5	Průměr
Písemná zkouška	21	10	6	3	2	0	1,86
Praktická zkouška	21	9	8	4	0	0	1,76
Ústní zkouška	21	11	7	2	1	0	1,67

5.6 Výsledky maturitních zkoušek

Ve třídách 4. ST konali maturitní zkoušku všichni žáci, ve třídě 4. TL nebyl připuštěn 1 žák, který nevykonal úspěšně opravnou zkoušku a požádal o opakování ročníku. Ve třídě 3. PD bylo připuštěno k maturitní zkoušce 12 žáků.

Třída	Počet žáků	Konalo	Nekonalo	Prospělo s vyznamenáním	Prospělo	Neprospělo
4. OI	29	29	0	10	15	4
4. MG	32	32	0	10	17	5
4. ST	31	31	0	12	18	1
4. TL	26	25	1	7	17	1
3. PD	16	12	4	0	7	5
Celkem	**134**	**129**	**5**	**39**	**74**	**16**

Výsledky didaktických testů společné části maturitních zkoušek

	CJL		ANJ		NEJ		MAT	
	Uspěl	Neuspěl	Uspěl	Neuspěl	Uspěl	Neuspěl	Uspěl	Neuspěl
4. OI	27	2	25	1	0	0	1	2
4. MG	28	4	28	3	0	0	0	1
4. ST	30	1	30	0	0	0	1	0
4. TL	24	1	22	0	0	0	2	1
3. PD	8	4	7	4	0	0	1	0
Celkem	**117**	**12**	**112**	**8**	**0**	**0**	**5**	**4**

Výsledky profilové části maturitních zkoušek

Třída 4. MG – 32 žáků

Zkouška – Předmět	Počet	1	2	3	4	5	Průměr
Český jazyk a literatura	32	20	7	2	2	1	1,66
Anglický jazyk	31	19	5	6	1	0	1,65
Matematika	0	0	0	0	0	0	-
Dějiny výtvarné kultury	32	4	9	9	9	1	2,81
Technologie a konstrukce oděvů (MSM)	15	5	2	5	3	0	2,40
Technologie (GD)	17	8	4	3	2	0	1,94
Odborné předměty (praktická z.)	32	21	8	3	0	0	1,44

Třída 4. OI - 29 žáků

Zkouška – Předmět	Počet	1	2	3	4	5	Průměr
Český jazyk a literatura	29	14	8	6	1	0	1,79
Anglický jazyk	26	15	5	4	2	0	1,73
Matematika	0	0	0	0	0	0	-
Technologie	29	15	5	8	1	0	1,83
Konstrukce a modelování oděvů	29	13	10	2	4	0	1,90
Odborné předměty (praktická z.)	29	9	8	10	2	0	2,17

Třída 4. ST - 31 žáků

Zkouška – Předmět	Počet	1	2	3	4	5	Průměr
Český jazyk a literatura	31	15	4	7	5	0	2,06
Anglický jazyk	30	10	14	3	3	0	1,97
Zkouška z informačních a komunikačních technologií	31	10	16	4	1	0	1,87
Technologie	31	16	6	5	4	0	1,90
Konstrukce a provoz zařízení	31	12	6	6	7	0	2,26

Třída 4. TL - 25 žáků

Zkouška – Předmět	Počet	1	2	3	4	5	Průměr
Český jazyk a literatura	25	6	6	11	2	0	2,36
Anglický jazyk	22	11	10	0	1	0	1,59
Maturitní práce a její obhajoba před zkušební maturitní komisí	25	17	7	1	0	0	1,36
Odborné předměty	25	5	5	12	3	0	2,52
Profilová - matematika rozšiřující	3	2	0	1	0	0	1,67
Profilová - základy techniky	22	16	3	2	1	0	1,45

Třída 3. PD - 12 žáků

Zkouška – Předmět	Počet	1	2	3	4	5	Průměr
Český jazyk a literatura	12	1	2	8	1	0	2,75
Anglický jazyk	11	0	3	3	5	0	3,18
Odborné předměty – praktická zkouška	12	0	4	3	5	0	3,08
Ekonomika	12	4	2	4	2	0	2,33
Účetnictví	12	1	4	4	3	0	2,75

5.7 Plnění plánu kurzů textilních a dalších technik - nadstandard

Třída	1. pololetí	Odborný Specialista	Počet absolv.	2. pololetí	Odborný specialista	Počet absolv.
1. AR	Základy ručního šití	Kd	6	Macrame	Kř	4
2. AR	Dekorace z dýhy	Vg	10	Malba na sklo	Vg	9
	Linoryt	Tč	6	Interiérová dekorace	Tč	9
3. AR	Dekorace ze sádry	Vg	4	Malba na sklo	Vg	4
	Enkaustika	Tč	10	Interiérová dekorace	Tč	11
Výběr žáků	Modeling	Vg	-	Modeling Floristika	Vg	4 4
Třídy	**Celkem**		**36**	**Celkem**		**45**

5.8 Přehled o konání hodnocených souborných prací v praktickém vyučování

Třída	Zaměření – výrobky, operace	Počet prací za rok
1. AR	Spojení písma a grafiky, Maketa výkladní skříně	2
2. AR	Vánoční set, Úprava stolu s dárkovým balením	2
3. AR	Aranžování výkladní skříně, Libreto a scénář	2

6 Údaje o výsledcích inspekce

Ve školním roce 2025/2026 Česká školní inspekce školu nenavštívila, inspekční činnost prováděna nebyla.

7 Údaje o výsledcích kontrol

Interní kontroly probíhají v souladu s platnou směrnicí "Kontrolní systém" ze dne 15. 9. 2025. Plán kontrol vychází ze zaměření kontrolní činnosti v plánech práce školy a je doložen osobními plány vedoucích zaměstnanců a následně příslušnými kontrolními záznamy a zápisy.

Ve školním roce 2025/2026 proběhly tyto externí kontroly:

1. **Krajský úřad Jihomoravského kraje, odbor dopravy, Žerotínovo nám. 3, Brno, 13. 10. 2025**

   Předmětem kontroly bylo dodržování zákona č. 247/2000 Sb. a předpisů s ním souvisejících v oblasti zdokonalování odborné způsobilosti řidičů.

   Kontrolou nebyly zjištěny nedostatky, Opatření k nápravě nebyla uložena.

2. **Eg.d, člen skupiny E.ON, kontrola odběrného místa, 15. 10. 2025**

   Kontrola odběrného místa.

   Kontrolou nebyly zjištěny nedostatky, Opatření k nápravě nebyla uložena.

3. **Krajská hygienická stanice Jihomoravského kraje se sídlem v Brně, 12. 2. 2026**

   Školní jídelna – plnění povinností stanovených v § 20, § 21, § 23, § 24, § 26, odst. 8 zákona č. 258/2000 Sb., § 37, § 38, § 49, § 50 vyhlášky č. 137/2004 Sb., o hygienických požadavcích na stravovací služby a o zásadách provozní a osobní hygieny při činnostech epidemiologicky závažných, ve znění pozdějšího předpisu. Předmět kontroly dle čl. 79 odst. 2 písm. c) nařízení (EU) č. 2017/625.

   Kontrolou nebyly zjištěny nedostatky, Opatření k nápravě nebyla uložena.

8 Personální zabezpečení

Č.	Zkr.	Funkce zařazení	Délka praxe k 1.9.2025	Vzdělání	Odb. kvalifikace, poznámka
1.	Bř	Kuchařka	26	vyučená	
2.	Bl	Uklízečka	19	vyučená	
3.	Bě	Asistentka ředitelky	42	VŠ	Ukončení PP 31.1.2026
4.	BO	Vychovatel	28	VŠ,hist. vědy, SŠ,DPS	
5.	Bž	Pomocná kuchařka	42	SŠ	
6.	Do	Uklízečka	18	vyučená	
7.	Du	Učitelka	17	VŠ fil.	NEJ (SŠ)
8.	Fi	Ředitelka	30	TU eko, DPS	OPE
9.	Fk	Učitelka	1	VŠ Bc.,výtvarné umění	zástup za DPN-9.12.25-31.1.2026
10.	Fp	Učitelka, VP	26	VŠ ped.	ANJ
11.	Fr	Učitelka	23	VŠ ped	ČJL (SŠ)
12.	Fš	Učitelka	4	VŠ mat, men, DPS	EKO
13.	Gj	Učitelka, met. prev.	38	VŠ ped (SŠ)	TV-Bi (5-12)
14.	Ha	UPV, Učitelka	31	vyuč, ÚS, DPS	PCV oděv, OP oděv
15.	Hb	Učitelka	3	VŠU, grafika a média,ped.	OP výtv.
16.	Hn	Asistentka ředitelky	25	Vyuč. krejčová	
17.	Ho	UPV	32	Vyuč.,ÚS, DPS	PV oděv.
18.	Hy	Učitelka	1	SŠ	VV
19.	Chm	Učitelka	22	VŠ-TU	OPO
20.	CH	Učitel	0	VŠ, bak. stupeň	TEV
21.	Chu	Kuchařka	31	vyučená	
22.	Gr	Vychovatelka	24	SŠ	
23.	JN	Učitelka	39	VŠ ped. CJL/OV	CJL, ZSV
24.	Js	Investiční referent	36	SŠ	
25.	Jb	Učitelka	9	VŠ VV a muzejnictví	Odborné předměty
26.	Jh	Učitelka	12	VŠ	Odborné předměty
27.	JU	Učitel	31	VUT stroj., DPS	Odborné předměty
28.	KA	Uklízečka	33	vyučená	
29.	Ka	UPV, učitelka	32	vyuč, ÚS, DPS	PV oděv.
30.	KM	Pomocná kuchařka	32	Vyučená	
31.	KP	Školník-údržbář	27	vyuč. elektr.	
32.	Kd	Učitelka, UOV	19	VŠ	OV-ARA, OP výt.
33.	KO	Učitelka, VP	26	VŠ přír.	CHE, BIO
34.	Kř	UOV	2	SŠ ped.,	OV-ARA
35.	KL	Učitel	0	VUT-strojní	Odborné předměty
36.	Ke	Učitelka	20	VŠ ANJ	ANJ
37.	Kn	Učitel	16	VŠ	Odborné předměty
38.	KR	Učitelka	37	VŠ.ped., ANJ	ANJ
39.	Kž	Pomocná kuchařka	25	Vyučena	
40.	KU	Učitel	27	VUT, DPS	IKT, ELE
41.	KV	Vedoucí vychovatelka	40	VŠ ped., SŠ	
42.	La	Per.pr., sekr. mzd. účetní	41	ÚS,VŠ soc. práce	
43.	Lt	Finanční účetní	24	ÚS	
44.	LŽ	Asistentka pedagoga	2	ÚS, DPS asistent pedagog	
45.	AM	Učitel	23	VŠ ped., ANJ/ZSV	ANJ, ZSV
46.	MO	Vychovatelka	25	SŠ, DPS	

47.	MK	ZŘPV, učitel	35	VŠZ, DPS	OP strojírenské
48.	Mo	Uklízečka	27	vyučená	
49.	Mr	VEÚ	30	SŠ	
50.	MT	Vedoucí školní jídelny	25	VŠ, SS	
51.	MU	Učitel, UPV	18	VŠB, DPS	OP strojírenské
52.	NA	Kuchařka	34	vyučená	
53.	Ol	Učitelka	21	VŠ ped.	OP výt.
54.	On	Učitelka	21	VŠ ped.	MAT
55.	Pa	Učitel	22	TU, DPS	OPO, OPE
56.	Pe	Uklízečka	17	vyučená	
57.	Ph	UPV	8	SŠ	PRV oděv.
58.	PL	Vychovatelka	25	SŠ, DPS	
59.	Pk	Učitelka	28	VŠ ped.	Č-VV (2.,3.st.,SŠ)
60.	PO	Učitelka	39	VÚT, DPS	OP strojírenské
61.	Pg	Školník-údržbář	32	SŠ, vyučen	
62.	PŘ	ZŘTV, učitelka	22	VŠB, DPS	OP strojírenské a eko.
63.	PV	Učitel	41	VŠ ped. BIO/TEV	TEV, BIO
64.	Ps	Učitelka	16	VŠ ped	ANJ
65.	Re	Učitelka	10	VŠ	OP výt.
66.	RI	Pomocná kuchařka	29	vyučená	
67.	Ru	Majetková účetní	24	SŠ	
68.	Rš	Učitelka	14	VŠ,VV a ČJ	OP výt.
69.	Se	Učitelka	30	VŠST,DPS	OPO
70.	SH	Učitel, met. IKT	36	VŠZ,DPS	IKT, ELE
71.	SK	Učitel	4	VŠ, DPS	OP strojírenské a IKT
72.	Sn	ZŘTV, učitel	21	TU,VŠ ped. (SŠ)	DEJ-OBN (SŠ)
73.	So	Učitel	22	VŠ ped.	MAT
74.	Sa	Učitel, met. IKT	16	VŠ TB, DPS	IKT
75.	Su	ZŘPV, učitelka	23	Vyuč., DPS, VŠ-TU	OPO
76.	Sl	Uklízečka	18	vyučená	
77.	SV	UPV	34	SŠ, DPS	PRA
78.	Šp	Učitelka	31	SŠ, VŠ, DPS	OPO
79.	Šr	Učitelka	31	SŠ, VŠ, DPS	IT,arch,
80.	ŠT	Uklízečka	26	Vyuč.	
81.	Te	Učitelka	13	VŠ ped.	MAT, CHE
82.	TK	Školník	15	Vyučen	
83.	Us	Učitelka	21	SŠ, VŠ, DPS	ANJ
84.	Vg	UOV	14	SŠ	ODV-ARA
85.	VR	Učitel	24	VUT, DPS	OP strojírenské
86.	Vv	Uklízečka	12	Vyučená	Ukončení PP 1.11.2025
87.	Vi	Školník-údržbář	29	Vyučen	
88.	Vs	Učitelka	11	VŠ teorie umění a kultury	OPO
89.	ZL	Vychovatelka	25	SŠ, DPS	
90.	ZD	Vychovatelka	33	SŠ, DPS	
91.	Za	Školník-údržbář	27	Vyučen	
92.	Zb	Učitel	3	VŠ Bc., DPS, výtv.obory	OP výt.
93.	Zr	Učitelka	27	TU, DPS	OPE
94.	Aa	Pomocná kuchařka	38	Vyučená	Ukončení PP 31.12.2025
95.	Vj	Kuchař	42	Vyučen	Ukončení PP 31.12.2025

9 Údaje o mimořádných a mimoškolních aktivitách

9.1 Přehled společných zájezdů a zájezdů do divadel

Kulturně vzdělávací aktivity Střední školy Strážnice
Mezi nejvýznamnější každoroční kulturní akce školy patří divadelní, filmová a hudební vystoupení, vzpomínková akce k událostem spojeným se Dnem studentstva a slavnostní Vánoční akademie s předáváním ocenění žákům zapojených do školních soutěží. Tradicí se staly akce pořádané školou nejen pro žáky a pedagogy, ale i pro veřejnost – Reprezentační školní ples a módní přehlídka prezentující modelovou tvorbu žáků školy, vernisáže, výstavy, workshopy. Velkému zájmu veřejnosti se těší i každoroční Fashion show a výstava závěrečných prací absolventů školy.
Od počátku školního roku 2024/25 se škola velmi aktivně zapojila do programu DofE a stala se Centrem DofE. V roce 2025/26 aktivity v rámci DofE pokračují. O vysoké úrovní realizace DofE programu na naší škole svědčí i řada ocenění pro DofE vedoucí.
O událostech pořádaných školou a úspěších našich žáků v soutěžích jsou zákonní zástupci a veřejnost vždy informováni prostřednictvím informačního systému Edookit, dále v médiích, zveřejněním na internetových stránkách školy a na sociálních sítích (jde např. o místní rozhlas, městský měsíčník Strážničan, regionální tisk, kabelová televize, rozhlasové stanice, školní internetové stránky, Facebook, Instagram).

Oblast výchovy mimo vyučování (mimoškolní aktivity) nabízela žákům různorodou škálu vyžití – modeling, modelování v 3DS Maxu, školní fotoklub, keramiku, arteterapie, robotiku, konzultace k šití, 3D modelování, módní návrhářství, styling, sportovní aktivity, cvičení v posilovně atd.. Technické obory již tradičně projevily kreativitu a znalosti při návrhu a tvorbě vlastních výrobků v rámci projektových dnů.
Aby byli naši žáci připraveni čelit výzvám a nebezpečím, které je mohou potkat v budoucím životě, jsou vedeni k základním dovednostem a bezpečnostním pravidlům v rámci programů požární ochrany a první pomoci. Ti nejlepší se pak účastní různých hasičských soutěží.
Žáci mají možnost řešit své osobní i případné školní problémy s odborníkem ve školní psychologické poradně, která je součástí školního poradenského pracoviště. Školní psycholožka je žákům k dispozici přímo ve škole. Školní psycholožka zároveň připravuje pro žáky různé besedy např. na téma duševní zdraví, efektivní učení, adaptace na střední školu, stres a jeho zvládání, seminář pro žákovský aktiv aj.

Kulturně historické poznávací zájezdy:

- 11. 12. 2025 Vídeň
- 11.-14. 3. 2026 Řím
- 24. 3. 2026 Koncentrační tábor Osvětim - Březinka

Mimořádná představení pro žáky:

- 23. 9. 2025 Představení v anglickém jazyce
- 5. 5. 2026 Filmové představení – Hamnet

Při pořádání vzdělávacích, preventivních, kulturních a poznávacích akcí škola pravidelně spolupracuje s těmito institucemi:

- Město Strážnice

- Pedagogicko-psychologická poradna Veselí nad Moravou a Hodonín
- Policie ČR
- Středisko služeb školám Hodonín a Břeclav
- Kulturní dům Strážničan
- Kino Morava Veselí nad Moravou
- Veselské kulturní centrum
- Dětský domov Strážnice
- Dům pro seniory Strážnice
- Charita Strážnice
- Charitativní organizace Život dětem
- Muzeum Strážnice
- Městská knihovna Hodonín
- KD Hroznová Lhota
- obecní knihovna Čejkovice
- Další firmy a organizace

9.2 Přehled třídních výletů žáků

Třída	Místo	Zaměření
1. AR	Brno, Muzeum iluzí	Zážitky
2. AR	ZOO Hodonín, Brno	Poznávání, zážitky
1. MG	Plenér Jeseníky	Výtvarné, kultura, turistika
2. MG	Plenér Jeseníky	Výtvarné, kultura, turistika
3. MG	Plenér Vápenky	Výtvarné, kultura, turistika
1. OI	Brno, laser game, únikovka	Sport, zážitky
2. OI	Skalica, Brno	Poznávání, kultura, turistika
3. OI	Třebíč, Rokytnice	Poznávání, kultura, sport
1. ST	Výšlap Kněždub, Travičná Výšlap Petrov, strážnický zámek	Poznávání, pěší turistika
1. TL	Výšlap do okolí Strážnice Rakousko – soutěska Ötschergräben	Poznávání, turistika
2. ST	Poznávací vycházka Strážnice Rakousko – soutěska Ötschergräben	Poznávání, turistika
2. TL	Strážnice - Travičná - Radějov Tron Laser Aréna Brno	Sport, pěší turistika
3. ST	Poznávací vycházka Strážnice Rakousko – soutěska Ötschergräben	Poznávání, turistika
3. TL	Třebíč, Březová	Poznávání, kultura

9.3 Přehled odborných exkurzí

Netechnické obory

Třída	Místo	Zaměření
1. OI	Odborná exkurze Brno Patchwork Meeting Brno Odborná exkurze Brno	INT MTR, TEC INT, PCI
1. MG	Workshop pro mladé designéry Uherský Ostroh Fashion Fantazy Praha Návštěva galerií Brno PSI Hulín	VYP, PCV VYP, NAV, STM VYP, PCV TEC, MTR, PRa
2. OI	Design Week Wien Textilní zkušební ústav Brno	INT TEC, MTR
2. MG	Galerie výtvarných umění Hodonín Fashion Fantazy Praha Odborná exkurze Olomouc Lidové tradice Uh. Ostroh Výstava Liběny Rochové Brno Litografická dílna Hroznová Lhota	DVK VYP, NAV, STM VYP, PCV PCV, NAV, TEC NAV, VYP, PCV TEC, VYP, PCV
3. OI	PSI Hulín	TEC, MTR, PRa
3. MG	Designblok Praha Fashion Fantazy Praha Výstava Liběny Rochové Brno	NAV VYP, NAV, STM NAV, VYP, PCV
4. OI	Odborná exkurze Brno	INT
4. MG	Designblok Praha Tiskárna Lelka D. Bojanovice	NAV TEC, PCV
1. AR	Moravská galerie Brno	ARA, PRO, ODV
2. AR	Moravská galerie Brno	ARA, PRO, ODV
výběr	Odborná exkurze Vídeň	DVK, DEJ
výběr	Odborná exkurze Osvětim	DEJ
výběr	Odborná exkurze Řím	DVK, DEJ, INT

Technické obory

Třída	Místo	Zaměření
1. ST	Dlouhé stráně	TEC
1. ST	Exkurze 74. mechanizovaný prapor Bučovice	TEC, PRa
1. TL	Dlouhé stráně	ZTE
2. ST	Siempelkamp Blatnice	PRa, TEC, KPZ
2. ST	POZNEJ NATO – Exkurze 74. mechanizovaný prapor Bučovice	PRa, TEC, KPZ
2. ST	VAG a IMG	TEC, KPZ, PRa
2. TL	Racio Břeclav	ZTE, ROB
2. TL	Exkurze 74. mechanizovaný prapor Bučovice	ZTE
3. ST	Kovokon Kunovice	PRa, TEC, KPZ, CAD
3. ST	POZNEJ NATO – Exkurze 74. mechanizovaný prapor Bučovice	PRa, TEC, KPZ

3. ST	OMINKA a GEMAX	PRa, TEC, KPZ
3. ST	SOU Vyškov, Motosalon Brno	TEC, KPZ. PRa
3. TL	Zažij vědu UTB Zlín	CHE, FYZ
4. ST	Praha – Podzemní kryt Bezovka, Národní památní Žižkov, Technické muzeum, vojenské muzeum, Národní muzeum	TEC, KPZ
4. ST	Veletrh pracovních příležitostí	EKO
4. ST	Kovovýroba Hoffmann, Ostrožská Nová Ves	CAD,CAM,TEC, KZP
4. TL	Praha – Podzemní kryt Bezovka, Národní památní Žižkov, Technické muzeum, vojenské muzeum, Národní muzeum	ZTE
4. TL	Veletrh pracovních příležitostí	EKO
4. TL	Kovovýroba Hoffmann, Ostrožská Nová Ves	ZTE, GVA
4. TL	ABB Ostrava	ROB

9.4 Výsledky ve vybraných soutěžích a přehlídkách

Škola po řadu let cílevědomě rozvíjí nadstandardní aktivity v oblasti uměleckého modelování a navrhování oděvů, tvorby oděvních doplňků, výtvarnictví, zhotovování oděvů, jejich propagace, výstavnictví a aranžování. Svou činnost v těchto oblastech prezentuje mj. před odbornou veřejností na soutěžích v rámci České republiky, ale i v zahraničí. Na nich v posledních deseti letech obsadila řadu prvních míst a mnoho dalších čelných umístění.

Ve školním roce 2025/2026 prezentovala Střední škola Strážnice svoji činnost v následujících soutěžích a akcích napříč všemi obory:

Škola po řadu let cílevědomě rozvíjí nadstandardní aktivity v oblasti uměleckého modelování a navrhování oděvů, tvorby oděvních doplňků, výtvarnictví, zhotovování oděvů, jejich propagace, výstavnictví a aranžování. Svou činnost v těchto oblastech prezentuje mj. před odbornou veřejností na soutěžích v rámci České republiky, ale i v zahraničí. Na nich v posledních deseti letech obsadila řadu prvních míst a mnoho dalších čelných umístění.

Ve školním roce 2025/2026 prezentovala Střední škola Strážnice svoji činnost v následujících soutěžích a akcích napříč všemi obory:

Model Young Package 2026 – mezinárodní soutěž
Soutěž probíhá – umístění v TOP 28 – finále v Ostravě 6. 11. 2026 – zde avizováno pódiové umístění.

Mladý módní tvůrce ČR, Jihlava 2025 – celorepubliková soutěž
Sportovní oděvy – 1. místo
Společenské oděvy – 2. místo
Z babiččiny skříně a dědovy dílny – 2. místo
Volná mladá móda - 3. místo

AR Junior, Benešov 2025 (mistrovství ČR aranžérů – juniorů)
Maketa výkladní skříně – 2. místo a 3. místo
Špendlení na figurínu – 3. místo

Avantgarda Lysá nad Labem 2026 – celorepubliková soutěž
Kategorie „Film" – 1. místo
Kategorie „Netradiční materiál" – 3. místo

Kouzlo modré, Veselí nad Moravou 2026
1. místo: Ria Sabotová 1. MSM
2. místo: Eliška Sedláková 2. MSM
3. Sára Nováková 1. MSM

Cena poroty: Tomáš Matula 1. MSM

Středoškolská odborná činnost (SOČ) – celorepubliková soutěž žákovských projektů

Č.	Jméno autora, třída	Název práce	VÝSLEDNÉ HODNOCENÍ
1.	Šimon Hartman, 3. ST	3D modelování v Blenderu a 3D tisk	1. místo postup do okresního kola
2.	Vojtěch Jamný, 3.ST	Renovace motocyklu Peugeot	2. místo bez postupu
3.	Zdeněk Famfulík Filip Vaněk, 3.ST	Renovace motocyklu Jawa	3. místo bez postupu
4.	Viktorie Tomšejová 3.OI	Pomůcka pro výuku textilních materiálů v interiéru	2. místo bez postupu
5.	Julie Nováková Dominik Švrček 3.ST	Třecí ztráty v potrubí	2. místo bez postupu
6.	Tereza Švástová 3. OI	Využití kroje v současné tvorbě	2. místo bez postupu
7.	Vojtěch John	Moderní judaismus	1. místo postup do okresního kola
8.	Vilém Brčák	Demokracie x totalita	2. místo bez postupu

Programování CNC strojů:

Programování CNC řídícím systémem Siemens, Brno
3. místo Anton Saveliev (Ocenění předával ministr průmyslu a obchodu Ing. Lukáš Vlček)

Programování CNC strojů v SolidCAM, Dobruška
3. místo Anton Saveliev

Stolní tenis
1. místo, krajské kolo, soutěž pořádaná AŠSK ČR.

Volejbal
2. místo, okresní kolo, soutěž pořádaná AŠSK ČR.

Basketbal
3. místo, okresní kolo, soutěž pořádaná AŠSK ČR.

Florbalová liga SUBTERA CUP pro SŠ

4. místo okresní kolo

Futsalová liga středních škol 2025/2026

1. kolo – 1. místo, postup
2. kolo - 2. místo, postup
3. kolo – bez postupu

Soutěž Dračích lodí

7. místo

„Máš na to" – soutěž Policie ČR

Czech Money Quiz 2026

Školní soutěže pořádané školou – slouží jako přípravné soutěže na celorepublikové soutěžní klání

- Návrh modelu pololetí (obory Móda, styling, média a Oděvní a interiérový design)
- IDI 2025 (obor Oděvní a interiérový design)
- Naše bienále (obor Grafický design)
- Soutěž odborných dovedností (obor Aranžér – propagační tvorba)

Návrh modelu pololetí

První pololetí:

1. místo: Eliška Sedláková 3. MSM
2. místo: Ria Sabotová 1. MSM
3. místo: Martin Jagoš 2. MSM

Cena poroty: Tomáš Matula 1. MSM

Druhé pololetí:

1. místo: Natálie Austová 3. MSM
2. místo: Aneta Máčalová 2. MSM
3. místo: Julie Zourková 3. MSM

Cena poroty: Tomáš Matula 1. MSM
Objev pololetí: Adriana Balíčková 1. MSM

KROJINAK – klauzurní práce 3. MSM ve spolupráci s firmou

1. místo – firma Veronika Nováková, 1. místo – veřejnost Natálie Austová

IDI 2025

MISKA/VÁZA – 1. OI a 2. OI

1. místo Zavhorodnia Polina 1. OI

2. místo Kováčová Hana 1. OI
3. místo Matuška Klára 2. OI
Cena za nápad Stehlíková Sára 2. OI a Psíková Viktorie 1. OI

KNIHOVNA/REGÁL – 3. OI a 4. OI
1. místo Výstupová Karin 3. OI
2. místo Tomková Adéla 4. OI
3. místo Rechtigová Nikol 3. OI
Cena za nápad Chybová Veronika 4. OI a Šrahulková Magdaléna 4. OI

SOUTĚŽ ODBORNÝCH DOVEDNOSTÍ – obor ARANŽÉR

„ŠPERK“

1. AR

1. místo: Natálie Švajcarová
2. místo: Rebeka Lešš
2. místo: Daniela Fibichová, Linda Mikulášková, Viktorie Vašková

„ŠATY Z PAPÍRU“

2. AR

1. místo: Polina Tretiakova
2. místo: Sandra Bukvaldová
3. místo: Gabriela Kvapilová
4. místo: Tereza Marie Jančová

3. AR

1. místo: Denisa Gallinová
2. místo: Valentýna Čevelová
3. místo: Alena Půčková
4. místo: Vendula Chudějová

Znalosti, zkušenosti a dovednosti z výše zmiňovaných aktivit uplatňuje škola i při zpracování a realizaci projektů. Každoročně realizuje škola vlastní projekt „Podpora zájmových aktivit žáků v oblasti oděvního návrhářství a navazujících činností“. V posledních letech se škola zapojila do projektu „Moje volba – moje budoucnost“. Partnery byly vybrané střední školy, Hospodářská komora a Svaz průmyslu ČR. Cílem projektu bylo představit žákům základních škol odvětví průmyslu, která pociťují nedostatek kvalifikovaných pracovních sil. Jedním z těchto odvětví je i oděvního a textilního průmyslu. V roce 2012 až 2014 se SOŠ oděvní a SOU Strážnice (následně SŠ Strážnice) zapojila do projektu EU peníze středním školám v rámci OPVK. Pracoviště J. Skácela realizovalo v předchozích letech například projekty Společné vzdělávání pro budoucnost, Revitalizace zeleně v areálu SOŠ Strážnice, Regenerace objektů SOŠ Strážnice, projekt Pohyb nás spojuje, Zvýšení kvality vzdělávání na SOŠ Strážnice (OPVK) a projekt Areál volného času a sportu při Baťově kanále.

Ve školním roce 2018/2019 byl realizačně dokončen největší projekt za dobu existence školy. Projekt byl realizován v rámci programu IROP a nesl název Stavební úpravy objektu dílen Střední školy Strážnice. I přes rozsáhlost a náročnost projektu (z velké části šlo o stavební rekonstrukci) proběhla realizace v termínu a téměř bezproblémově. Od 13. 7. 2019 bylo počítáno pětileté období udržitelnosti. Tento projekt je v souladu s rozvojovou koncepcí školy a byl podpořen zřizovatelem a zařazen do krajského akčního plánu (KAP). Dále škola realizovala projekt v rámci programu OPVVV „Učitel a žák třetího tisíciletí na Střední škole Strážnice" a v rámci programu OPVVV („Šablony II") projekt s názvem „Cesty k rozvoji". Od roku 2023 škola realizuje obdobný projekt, jako předchozí dva projekty, v rámci programu OP Jan Amos Komenský s názvem „JAK nás to naučí". V roce 2022 škola realizovala společný projekt s Mendelovou univerzitou v Brně a vysokou školou ze Slovenské republiky v rámci programu Interreg ČR – SR. Podstatou projektu bylo vzdělávání v IT technologiích, konkrétně šlo o vyškolení učitelů a následně žáků v programu ECDL. V roce 2025 získala škola dotaci z programu OP JAK k projektu „JAK nás to naučí II" na tříleté období 2026 – 2028. Realizovány budou šablony Školní psycholog, Kariérový poradce a Vzdělávání zaměstnanců. Od školního roku 2024/2025 se škola účastní projektu IDZ Jihomoravského kraje v oboru Aranžér.

Střední škola Strážnice pokračovala v navázané spolupráci s japonskou školou v prefektuře Tokušima, která vyučuje obdobné obory jako Střední škola Strážnice. Spolupráce započala v roce 2020, kdy v lednu navštívili žáci a učitelé z Japonska naši školu. Ve spolupráci byl realizován společný projekt, který získal před hodnotící komisí v Japonsku nejvyšší možné hodnocení. V následujících letech pokračovala spolupráce obou škol online formou s přímým spojením obou škol.
V roce 2025 se uskutečnila již třetí stáž nejlepších žáků uměleckých oborů na vysoké škole SCAD v Atlantě. Tato škola vyučuje obdobné obory jako Střední škola Strážnice a žáci Střední školy Strážnice mají ze strany vysoké školy v Atlantě hrazený celý pobyt, včetně nákladů na pomůcky a doprovodného programu (např. Akvárium Atlanta). V roce 2026 se stáž žáků Střední školy Strážnice na vysoké škole SCAD v Atlantě neuskutečnila z důvodu konání mistrovství světa ve fotbale, mimo jiné i v Atlantě. V roce 2027 bude moci stáž absolvovat dvojnásobné množství žáků Střední školy Strážnice.
Ve školním roce 2025/2026 se Střední škola Strážnice úspěšně zapojila do společného projektu Masarykovy univerzity Brno a ČŠI „Aktivní škola" a získala zlatý certifikát.

10 Údaje o prevenci sociálně patologických jevů, rizikového chování a zajištění podpory dětí, žáků a studentů se speciálními vzdělávacími potřebami, nadaných, mimořádně nadaných a s nárokem na poskytování jazykové přípravy

Prevence sociálně patologických jevů, rizikového chování a zajištění podpory žáků se speciálními vzdělávacími potřebami je zařazena do plánu práce pro daný školní rok – plán realizace výchovných programů, výchovného poradenství a mimoškolní výchovy. Obsahem plánu práce je školní preventivní program, minimální preventivní program a krizový plán zaměřený na problematiku šikany a klima třídy. Na tvorbě a plnění těchto plánů spolupracují výchovná poradkyně, metodik prevence, školní psycholožka, pedagogové, žákovský aktiv a externí odborníci.

Zajištění podpory žáků se speciálními vzdělávacími potřebami:
Podpůrná opatření škola poskytuje po obdržení doporučení školského poradenského zařízení a udělení písemného informovaného souhlasu zletilého žáka nebo zákonného zástupce žáka a jejich poskytováním. Zde je velmi důležitá spolupráce školy se zákonnými zástupci žáka a žákem samotným. Po měsíci fungování nastavených podpůrných opatřeních konzultují výchovné poradkyně se zákonnými zástupci a žákem, zda plní účel. Při hodnocení žáka jsou zohledněna specifika žákových obtíží.

Zajištění podpory žáků nadaných, mimořádně nadaných:
U nadaných žáků škola vychází vždy z toho, aby vzdělávání bylo pro něj v nejlepším zájmu. Pokud je potřeba, výchovná poradkyně vypracuje plán pedagogické podpory nadaného žáka, případně mimořádně nadaného žáka, který pomáhá jeho talent co nejvíce rozvinout. Nadaní žáci jsou podporováni ve své tvořivosti, připravováni a přihlašování do různých soutěží. Škola jim zároveň nabízí různé zájmové aktivity, týkající se jejich talentu. Na této cestě jim pomáhají a podporují je nejen učitelé, ale je nezbytná i spolupráce rodiny.

Zajištění podpory s nárokem na poskytování jazykové přípravy:
Pro žáky jiných národností, kde český jazyk není mateřským jazykem, škola připravila doučování z českého jazyka. Tato pedagogická intervence slouží jako podpora školní přípravy, zároveň k dovysvětlení, procvičení a také jako příprava k zvládnutí maturitní zkoušky z českého jazyka. Jazyková příprava probíhá po vyučování. Pro žáky z Ukrajiny, kteří mají nárok na bezplatnou jazykovou přípravu, zajistila škola tuto přípravu na určené škole Jihomoravského kraje v Brně. Bezplatná jazyková příprava probíhala online formou.

K naplnění vytýčených cílů pro uplynulý školní rok přispěly tyto akce a aktivity:

ZÁŘÍ

PRIMÁRNÍ PREVENCE

- Adaptační program žáků – 1. OI, 1. MG, 1.ST, 1. TL

SOUTĚŽE

- Vyhlášení soutěže „Návrh modelu pololetí“, IDI, Naše bienále
- Žákovské projekty – 3. ročník

- Design Week Praha Mánes,
- Soutěž Oděv a textil Liberec
- Soutěž „Máš na to!“ Policie ČR – vybraní žáci

BESEDY, DIVADLA, PŘEDNÁŠKY

- Digitální Česko – přednáška OSSZ – 4. ST, 4.TL, 4. MG, 4. OI, 3. AR

EXKURZE, VÝLETY

- OE Praha – 4. TL, 4. ST
- OE Liberec – soutěž Oděv a textil – 4. MSM, 3. MSM
- OE Itálie – vybraní žáci,
- OE Siempelkamp Blatnice 2. ST
- OE Olomouc – 1. OI,
- OE KOHEL Uherské Hradiště – 2. MSM

OSTATNÍ

- Odborná praxe 4. MG, 4. O,
- Workshop pro ZŠ Vnorovy
- KOVO ZOO – prezentace školy

ŘÍJEN

PRIMÁRNÍ PREVENCE

- Schůzka ŠPP
- Přednáška - Duševní zdraví, efektivní učení – 3. MG
- Adaptační program – 1. AR (náhradní termín)
- Žákovský Aktiv

SOUTĚŽE

- Školní kolo Piškvorky
- Soutěž mladých strojařů v CNC programování 2025 na MSV Brno
- Matematický klokan – vybraní žáci
- Basketbalová soutěž SŠ – vybraní žáci
- Okresní kolo ve stolním tenise – vybraní žáci (1. místo)

BESEDY, DIVADLA, PŘEDNÁŠKY

- Beseda o programu DOFE – 1. ročníky + registrace do programu DOFE – zájemci
- Přednáška Digitální Česko

ŠKOLNÍ AKCE

- Projektový den 4. ST
- Expediční odpoledne – prezentace ostrých expedic předešlého ročníku

EXKURZE, VÝLETY

- Praha Designblok – 2. MG
- OE Galerie VU Hodonín – 2. GD
- OE Uherský Ostroh – workshop – 2. MSM
- Veletrh pracovních příležitostí (hospodářská komora) Hodonín – 4. ST, TL, MG
- OE Kovokon Kunovice – 3. ST

- OE Uherský Ostroh – workshop

OSTATNÍ

- VV Břeclav
- Organizační schůzka k plesu
- VV Hodonín
- VV Veselí nad Moravou
- Dny otevřených dveří
- Workshop ZŠ Hutník Veselí nad Moravou a Bzenec

LISTOPAD

PRIMÁRNÍ PREVENCE

- Seminář žákovského Aktivu

SOUTĚŽE

- Futsalová liga středních škol – 1. kolo
- Pišqorky – vybraní žáci
- Stolní tenis – okresní kolo – 1. místo
- Florbalová liga středních škol – okresní kolo – 4.místo
- Okresní kolo ve volejbale – 2. místo
- Best in English
- MMT Jihlava
- Vyhlášení školního kola SOČ

BESEDY, DIVADLA, PŘEDNÁŠKY

- DOFE Meeting – zájemci
- Univerzita obrany – beseda
- Přednáška autorský komiks
- Readycon Česko – kariéra a příležitosti

ŠKOLNÍ AKCE

- SŠ Strážnice daruje krev - zájemci

EXKURZE, VÝLETY

- OE po českých památkách
- OE Bučovice
- OE Prostějov (KOUTNÝ) – 3. MSM, 4. OI
- OE Hofman Ostrožská n. Ves
- OE MMT Jihlava

OSTATNÍ

- DOD, VV Uherské Hradiště, VV Znojmo, VV Brno
- workshop pro ZŠ Hodonín
- třídní schůzky

PROSINEC

PRIMÁRNÍ PREVENCE

- klima třídy 1.ST, 4.ST
- Schůzka ŠPP
- Žákovský Aktiv

SOUTĚŽE

- Futsalová liga středních škol – 2. kolo
- CyberGame – finálové kolo on line

BESEDY, DIVADLA, PŘEDNÁŠKY

- Hasík – preventivní program PO, 1. pomoc – 1. TL, 1.ST, 1.OI, 1.MG, 1.AR
- Workshop z projektu IDZ
- UTB Zlín

ŠKOLNÍ AKCE

- Snídaně s DOFE
- Žákovský aktiv
- Projektový den – 4. TL
- Fashion show (módní přehlídka)
- Školní charitativní bazárek
- Školní vánoční akademie

EXKURZE, VÝLETY

- OE Fashion Fantasy Praha
- OE Vídeň – zájemci
- OE Olomouc

OSTATNÍ

- Ocenění soutěže v programování CNC strojů – Praha - Anton Savaliev
- Vernisáž výstavy Art MG

LEDEN

PRIMÁRNÍ PREVENCE

- Protidrogová prevence – 3. ST, 2. OI
- Prevence šikany a kyberšikany – 2. MG, 2. AR, 2. ST
- Beseda DROGY
- Beseda Kyberšikana
- Žákovský Aktiv
- Třídnický den – 1.AR, 1.OI, 1.MG, 1.ST

SOUTĚŽE

- Futsalová liga středních škol – 3. kolo – 4. místo
- Okresní kolo finanční gramotnost
- Školní kolo SOČ

BESEDY, DIVADLA, PŘEDNÁŠKY

- Prezentace MUNI Sport MU Brno

ŠKOLNÍ AKCE

- Žákovský aktiv
- Snídaně s DOFE
- Ples školy

EXKURZE, VÝLETY

- OE Zlín workshop polymery – 3. TL
- OE Uherské Hradiště – firma Krojinak – 3. MSM
- OE Brno – 4. OI
- OE Mesit Uherské Hradiště – 2. ST

OSTATNÍ

- DOD

ÚNOR

PRIMÁRNÍ PREVENCE

- Žákovský Aktiv

SOUTĚŽE

- Vyhlášení soutěže návrhu modelu pololetí – 1.-3. roč. MSM
- Soutěž odborných dovedností tříd AR

BESEDY, DIVADLA, PŘEDNÁŠKY

- Divadlo Brno
- Přednáška o dárcovství krve

ŠKOLNÍ AKCE

- Lyžařský kurz 1. ročníků
- Snídaně DOFE

EXKURZE, VÝLETY

- OE IMG a VAG Hodonín – 2. ST
- 5. 2. 2026 – OE Uherský Ostroh - lidové tradice – 3. MSM
- 12. 2. 2026 – OE tiskárna Lelka Dolní Bojanovice – 4. GD
- 13. 2. 2026 – OE Brno Styl a Kabo – 2., 3. MSM

BŘEZEN

PRIMÁRNÍ PREVENCE

- Schůzka ŠPP
- Žákovský Aktiv
- Manipulace – primární prevence
- HIV/AIDS – primární prevence

SOUTĚŽE

- Soutěž odborných dovedností oboru AR
- školní kolo soutěže Czech money quiz
- celostátní matematická soutěž

- soutěž ZTE – soustružení, frézování
- Matematický klokan
- Sudoku
- Solid CAM Dobruška
- Soutěž Solid Works 3D CAD modelování

BESEDY, DIVADLA, PŘEDNÁŠKY

- Přednáška Inovativní postupy v programování Solid CAM – 4. ST
- Beseda o možnostech studia v zahraničí – 3. ročníky maturit. oborů
- Prezentace firmy ZERA – 4. ST, 4. TL
- Prezentace Armády ČR – 4. ST, 4. TL
- Prezentace firmy Omnika – 4. TL, 4. ST

ŠKOLNÍ AKCE

- DOFE – expediční výcvik
- DOFE – Charity Bake Sale - svačinu nech doma – charitativní akce
- DOFE snídaně
- Pyžamový den
- Strážnice daruje krev
- Futsal – školní turnaj
- Srdíčkový den – charitativní akce
- Svatba na klíč – ukázka práce 3. AR

EXKURZE, VÝLETY

- OE Brno – galerie
- OE Vyškov – SPŠ + BVV Brno – Motosalon – 3. ST
- OE Řím
- OE Brno Textilní zkušební ústav – 2. OI
- OE Hodonín Omnika + Gemax – 3. ST
- OE moravská galerie Brno – 1. AR, 2. AR
- OE Osvětim – zájemci
- OE Ostrava – ABB

DUBEN

PRIMÁRNÍ PREVENCE

- Třídnický den – 1. TL
- Žákovský Aktiv

SOUTĚŽE

- Celostátní soutěž Avantgarda Lysá nad Labem – obor MSM
- Výtvarná soutěž Veselí nad Moravou
- Celostátní kolo Modelování ve 3D-Solidworks

BESEDY, DIVADLA, PŘEDNÁŠKY

- Přednáška – finanční gramotnost – 3. OI, 3. TL, 3. MG, 3. ST
- Přednáška – ÚP – 4. OI, 4. MG, 3. AR, 4. ST, 4. TL

ŠKOLNÍ AKCE

- Projektový den – 3. ST, 2. TL
- Žákovský aktiv
- 1. ostrá stříbrná expedice DOFE
- Den bezpečnosti
- Školní volejbalový turnaj

EXKURZE, VÝLETY

- OE Lysá nad Labem – Avantgarda
- OE Hulín -firma PSI
- OE litografická dílna Hroznová Lhota
- OE 3D tiskař, muzeum naftového dobývání
- OE Brno – výstava Liběny Rohové
- UTB Zlín – workshop zažij vědu
- OE Brno – Patchwork

OSTATNÍ

- Budoucnost řemesel – Kyjov – prezentace školy
- Třídní schůzky
- Poslední zvonění – 4. ročníky
- Bronzovo-stříbrná DOFE ceremonie Brno – 36 oceněných účastníků programu
- Workshop Myjava

KVĚTEN

PRIMÁRNÍ PREVENCE

- ŠPP
- Žákovský Aktiv

SOUTĚŽE

- Game Jam 2026
- Krajské kolo SOČ

BESEDY, DIVADLA, PŘEDNÁŠKY

- Film Hamnet

ŠKOLNÍ AKCE

- Cvičná expedice DOFE
- 2.-6. ostrá bronzová expedice DOFE
- Školní turnaj v přehazované

EXKURZE, VÝLETY

- OE Racio Břeclav – 2. TL
- 11. 5. 2026 – OE Dlouhé stráně – 1. ST, 1. TL

OSTATNÍ

- Odborná praxe 3. OI, 3. MG, 3. ST, 3. TL
- Poslední zvonění 3. AR
- komerční MP pro Klub důchodců Strážnice
- Komerční MP pro Krojované slavnosti (SK)

ČERVEN

PRIMÁRNÍ PREVENCE

- PP - závislosti (film Abstinent) – 1. ročníky
- Schůzka ŠPP
- Žákovský aktiv
- PP – manipulace – 2. OI
- PP – HIV/AIDS – 1. TL

SOUTĚŽE

- Veslařský klub Hodonín – závody dračích lodí – zájemci

BESEDY, DIVADLA, PŘEDNÁŠKY

- Finanční gramotnost – 3. roč. + 2. roč.

ŠKOLNÍ AKCE

- 7. ostrá stříbrná expedice DOFE
- Žákovský aktiv
- Projektový den – 1.AR
- Den techniky
- Focení tříd
- Strážnice Fashion show – prezentace školy, absolventská přehlídka
- Sportovní den

EXKURZE, VÝLETY

- OE Brno
- Plenér MG
- Výlety OI, ST, TL, AR

OSTATNÍ

- Informativní schůzka 1. ročníků
- Poslední zvonění 3.AR
- Komerční MP Muzejní noc Veselí nad Moravou
- Komerční MP 120 let Modrotisku
- Komerční MP BVV Brno – České ručičky
- Workshop pro ZŠ
- Třídnický den
- Cvičná evakuace proti napadení útočníkem

Primární prevence – v průběhu celého školního roku jsme se snažili o dobré vzájemné vztahy mezi žáky, k naplnění volného času žáků, také k zamezení záškoláctví, šikany a kyberšikany, ke zdravému životnímu stylu bez závislostí, k rozvíjení odborných profesních znalostí a dovedností, k osobnímu růstu a prohloubení komunikačních a vztahových schopností, ke kulturnímu přehledu, sportovnímu vyžití, k osvojení sociálního a humanitárního cítění.
V této oblasti se vzdělávali na odborně zaměřených seminářích výchovná poradkyně, metodik prevence, třídní učitelé i učitelky odborného výcviku.
Do vyučovacích hodin společenskovědních předmětů byla zařazena výchova proti projevům rasismu, xenofobii a intoleranci. U žáků byly rozvíjeny kladné postoje k lidem jiné národnosti,

etnické nebo náboženské příslušnosti. V letošním školním roce všechny plánované preventivní programy proběhly řádně v termínu. Naši žáci absolvovali přednášky na téma protidrogové prevence, šikany a kyberšikany, manipulace, HIV/AIDS, závislosti a shlédli film Abstinent.

Opatření k prevenci šikany a kyberšikany:

- Vzdělávání žáků – besedy, třídnické hodiny – bezpečné chování v online prostoru, vzájemná empatie, diskuse o dopadech sdílení.
- Spolupráce se školním psychologem.
- Školní řád – nastavení bezpečné atmosféry, podpora důvěry mezi žáky a učiteli – otevřená komunikace.
- Jednotný přístup při podezření na šikanu, včasná intervence.
- Individuální práce s obětí a agresorem.
- Spolupráce s Policií ČR ve vážnějších případech.

Opatření týkající se návykových látek.

- Zařazení témat do výuky (OBN, BIO, CHE, ZAE).
- Školní řád – zákaz držení, užívání, distribuce, stanovení postihů.
- Včasná odhalení – pozorování žáků, spolupráce s rodiči, okamžité řešení situace.
- Spolupráce s odborníky.

K prevenci rizikového chování přispívají i kulturně vzdělávací aktivity a mimoškolní akce, o kterých podává podrobnější informace kapitola 9.

10.1 Kronika ostatních akcí školy

Mimo výše uvedené aktivity se uskutečnily další akce školy, které propojily vzájemnou vazbu a vztahy mezi žáky, pedagogy, rodiči a veřejností:

- Veletrhy vzdělávání – prezentace školy proběhla na veletrhu vzdělávání v Hodoníně, Břeclavi, Brně, Znojmě, Veselí nad Moravou, Uherském Hradišti, Senici atd.
- Dny otevřených dveří s prezentací nabízených oborů a prohlídkou školy – tříd, dílen, ateliérů, jídelny, tělocvičny, domova mládeže).
- Workshopy pro žáky základních škol.
- Praxe, soutěže žáků.

11 Ukázky žákovských prací

11.1 Literární práce

Mé oblíbené místo v přírodě
(umělecký popis)

Je to místo, kam se vracím i tehdy, když nemám mapu myšlenek — malé údolí za starým hradem, kde potok kreslí stříbrné klikaté čáry mezi kameny a mechy. Břehy jsou lemované břízkami s bělavými kmeny, které slunce v poledne rozsvěcí jako lampy. Tráva tam voní po dešti a luční kvítí přidává do vzduchu jemný medový podtón; všechno ztichne tak, že i vlastní dech zní jako součást krajiny.
Když tam přicházím ráno, krajina je jako dítě probuzení. Rosa drží každé stéblo jako malé zrcadlo a světlo se láme v kapkách jako na pokrytém vinařském skle; vzduch je studený a ostrý, voní po jarním bahýnku a němých slibech. Ptáci vedou své ranní konference, skřivani píší nad hlavou dlouhé dopisy do vzduchu a sýkorky skřípají krátké vzkazy ze smrků. Potok se mihotá mezi kameny a v jeho zvuku je ukrytá historie: staleté šepoty, křik kamenů a smích malých rybiček, které se občas rozzáří stříbrným obloukem.
Usadím se na vyhřátý balvan, prsty zabořím do měkkého mechu, a svět ztrácí svou ostrou hranici. Potok si pod mými koleny povídá s kameny, bublá a obrušuje své cesty, jako by čas pro něj neexistoval. Včely krouží nad blatouchy, oblak stínu přejde přes slunečný kotouč a okamžik se roztahuje jako hladina, na které se odráží obloha s několika lenivými mraky.
Večer sem přichází jinak: světlo je teplejší, dlouhé stíny se natahují mezi stromy a ptáci zpívají na rozloučenou. Vzduch zchladne, a s ním přijde ticho nabité slibem návratu. Nechávám tam část svých obav, trochu slov, která už nehodlám vyslovit, a odcházím s pocitem, že to místo zná víc ze mě, než já z něj. Když tam nejsem, nosím si ho jako tichou mapu v kapse — vždycky vím, kde jej hledat.

Žákyně čtvrtého ročníku

11.2 Klauzurní a další žákovské práce









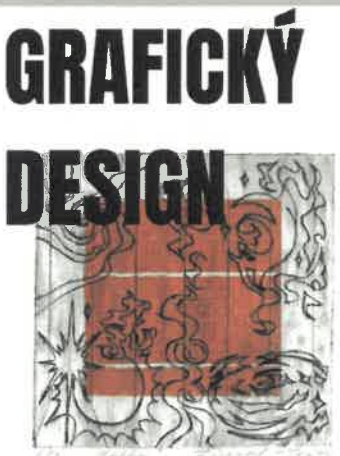





















ODĚVNÍ A INTERIÉROVÝ DESIGN

















ARANŽÉR



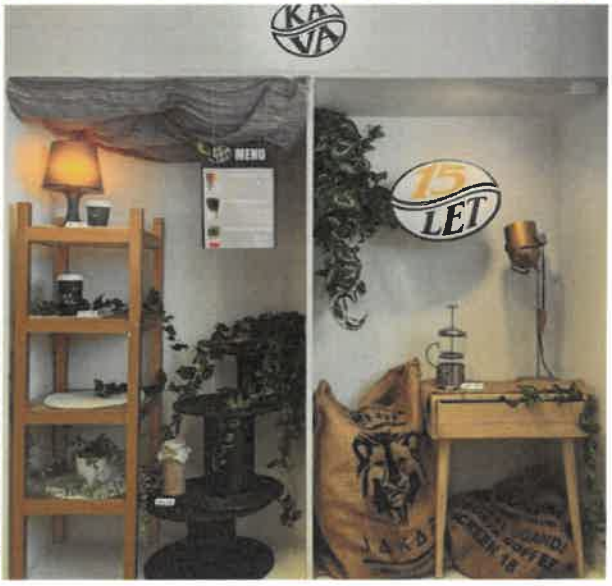



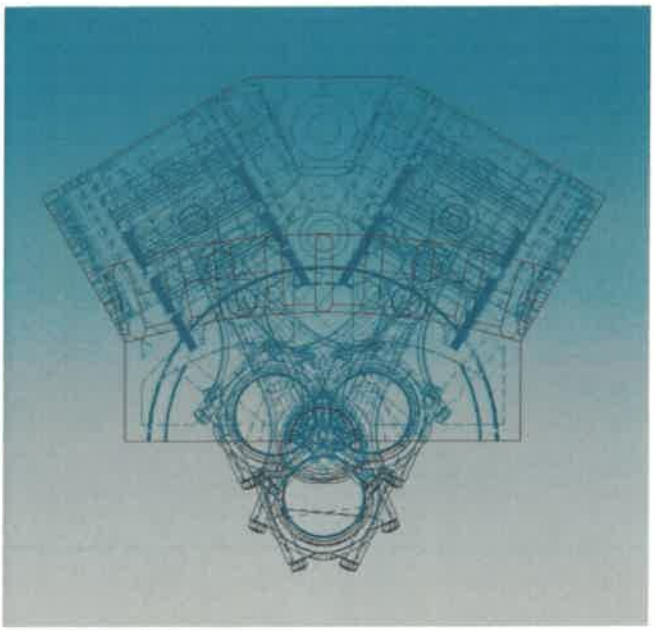

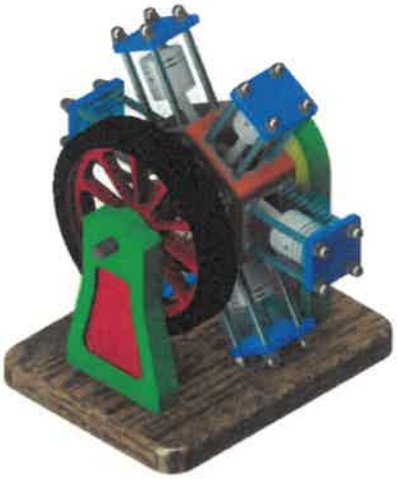

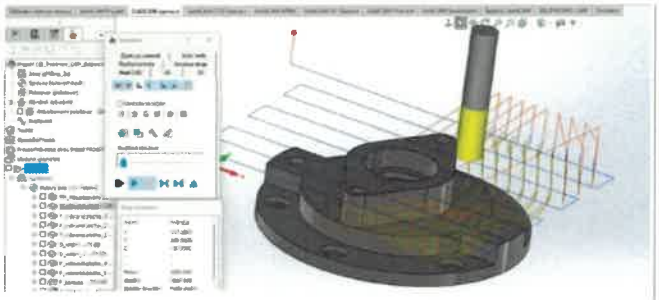

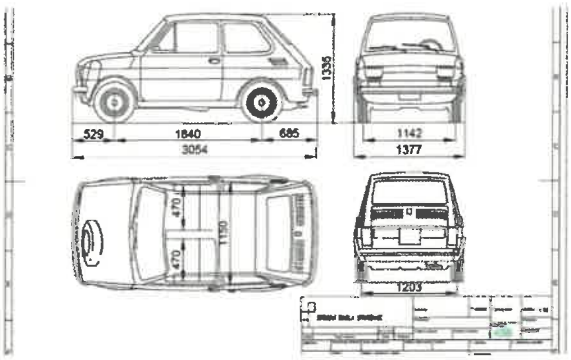

STROJÍRENSTVÍ

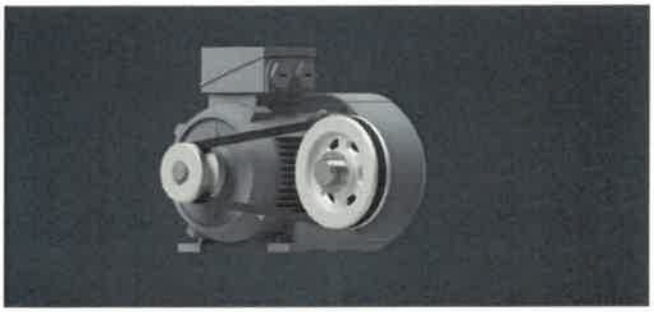

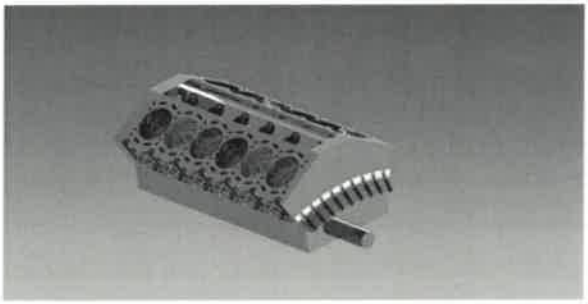

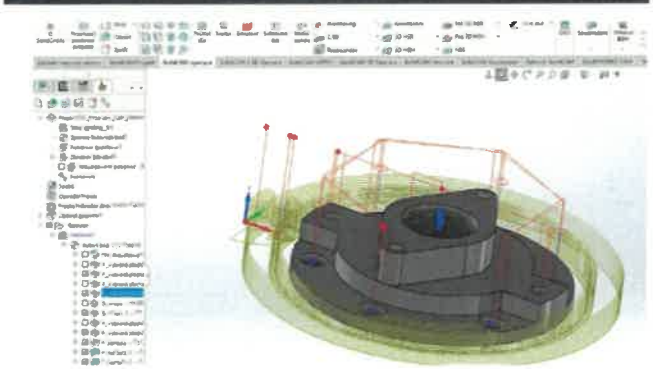

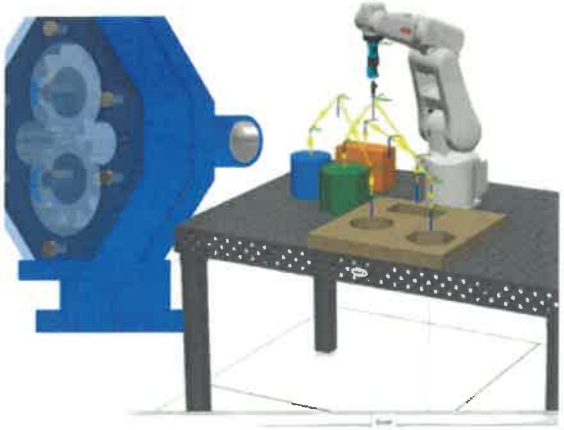

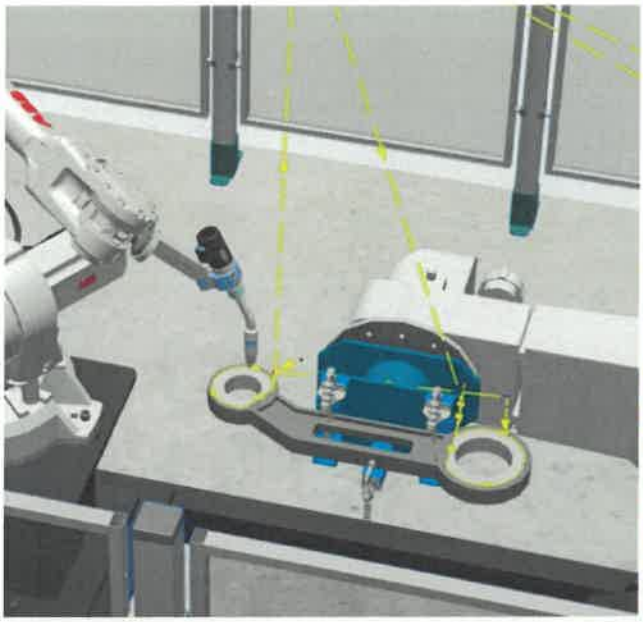
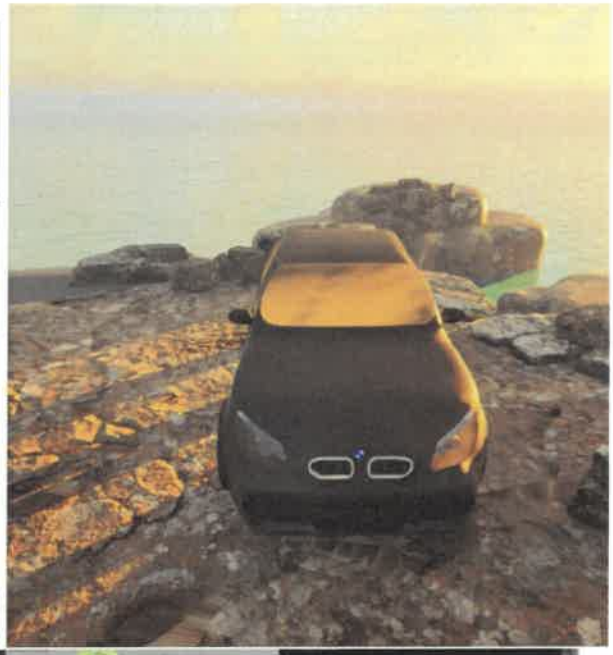



TECHNICKÉ LYCEUM







11.3 Návrhy úspěšných modelových kolekcí

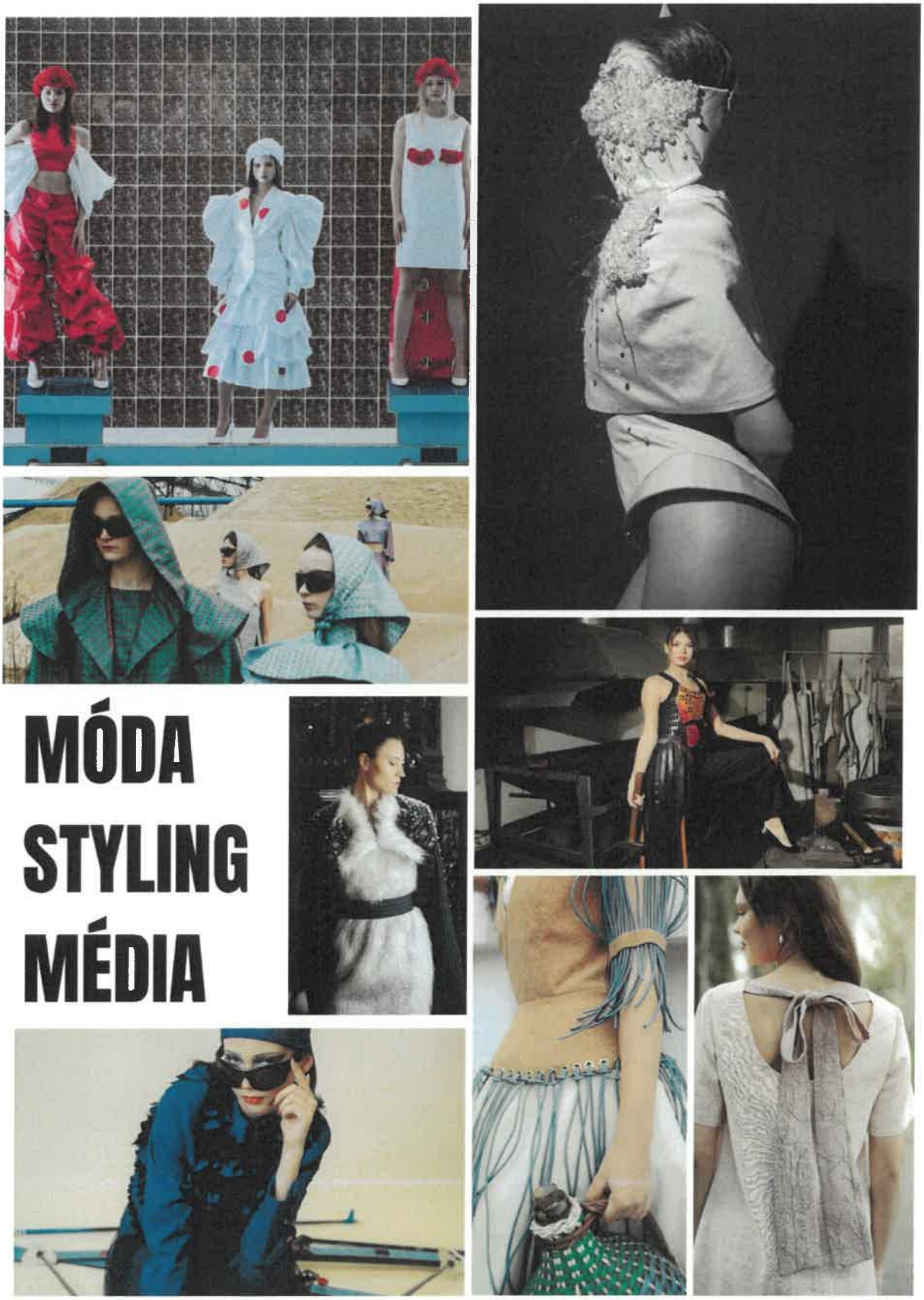

Poskytování informací podle zákona č. 106/1999 Sb., o svobodném přístupu k informacím, §18, odst. 1,2 (školní rok 2025/2026)

a) počet podaných žádostí o informace a počet vydaných rozhodnutí o odmítnutí žádosti,

nebyly podány žádné žádosti

b) počet podaných odvolání proti rozhodnutí,

nebylo podáno žádné odvolání

c) opis podstatných částí každého rozsudku soudu ve věci přezkoumání zákonnosti rozhodnutí povinného subjektu o odmítnutí žádosti o poskytnutí informace a přehled všech výdajů, které povinný subjekt vynaložil v souvislosti se soudními řízeními o právech a povinnostech podle tohoto zákona, a to včetně nákladů na své vlastní zaměstnance a nákladů na právní zastoupení,

nebyly podány žádné stížnosti

d) výčet poskytnutých výhradních licencí, včetně odůvodnění nezbytnosti poskytnutí výhradní licence

nebyly poskytnuty žádné výhradní licence

e) počet stížností podaných podle § 16a, důvody jejich podání a stručný popis způsobu jejich vyřízení,

nebyly podány žádné stížnosti

f) další informace vztahující se k uplatňování tohoto zákona

žádné další informace

Školská rada na svém zasedání dne 28. 8. 2026 schválila výroční zprávu o činnosti školy ve školním roce 2025/2026.

Mgr. Petr Stonawski
předseda ŠR

Ve Strážnici dne 1. 10. 2026

Ing. Petra Fialová
ředitelka školy

SEZNAM ZKRATEK

AR, ARA	-	Aranžér
Bc.	-	bakalář
BOZP	-	bezpečnost a ochrana zdraví při práci
ANJ, CAD, CAM, CJL, DEJ, DVK, IKT, INT, KOO, KMO, MAT, MOO, NEJ, OBN, ODT, PDE, POG, GVA, HEN, ELE, ETZ, ZTE, ROB, KPZ, TEC, TED, PRA, NAV, PIS, VYP,…	-	dle seznamu zkratek školy jednotlivých vyučovaných předmětů
BVV	-	Veletrhy Brno
CERMAT	-	Centrum pro zjišťování výsledků vzdělávání
CNC	-	počítačové číslicové řízení (Computer Numerical Control)
CO	-	civilní ochrana
Fi, Su, PR, …	-	zkratky jmen pracovníků školy
ČŠI	-	česká školní inspekce
ČR	-	Česká republika
DÁ	-	dálková forma vzdělávání
DE	-	denní forma vzdělávání
DM	-	domov mládeže
DofE, DOFE	-	mezinárodní program (Cena vévody z Edinburghu)
DOD	-	den otevřených dveří
DPS	-	doplňující pedagogické studium
DZ JMK	-	Dlouhodobý záměr Jihomoravského kraje
ECDL	-	vzdělávací a certifikační koncept v oblasti digitálních technologií
EU	-	Evropská unie
GDPR	-	obecné nařízení o ochraně osobních údajů (General Data Protection Regulation)
IDZ JMK	-	Implementace Dlouhodobého záměru Jihomoravského kraje
IT	-	informační technologie

IROP	-	Integrovaný regionální operační program
JPZ	-	jednotná přijímací zkouška
kap.	-	kapitola
KD	-	kulturní dům
met.	-	metodik
MMT	-	Mladý módní tvůrce ČR Jihlava
MNO	-	obor Modelářství a návrhářství oděvů
MSV	-	Mezinárodní strojírenský veletrh
MŠMT	-	Ministerstvo školství, mládeže a tělovýchovy
MUNI, MU	-	Masarykova univerzita
MZ	-	maturitní zkouška
mzd. účetní	-	mzdová účetní
OCD	-	obsedantně-kompulzivní porucha
OE	-	odborná exkurze
OP JAK	-	Operační program Jan Amos Komenský
OPO	-	odborné předměty oděvní
OPE	-	odborné předměty ekonomické
OP VK	-	Operační program Vzdělávání pro konkurenceschopnost
OP výt.	-	odborné předměty výtvarné
OSSZ	-	Okresní správa sociálního zabezpečení
per.pr.	-	personální pracovnice
PC	-	osobní počítač
PČR HO	-	Policie České republiky Hodonín
PO	-	požární ochrana
pol.	-	pololetí
PP	-	pracovní poměr

PPP	-	pedagogicko-psychologická poradna
prev.	-	prevence
PV	-	praktické vyučování
Roč.	-	ročník
RVP	-	rámcový vzdělávací program
Ř, ŘŠ	-	ředitelka, ředitelka školy
sekr.	-	sekretářka
SOČ	-	středoškolská odborná činnost
SOU	-	střední odborné učiliště
SOŠ	-	střední odborná škola
ŠPP	-	školní poradenské pracoviště
SPŠ	-	střední průmyslová škola
SR	-	Slovenská republika
SŠ	-	střední škola
ŠVP	-	školní vzdělávací program
TU	-	třídní učitel(ka)
Uč	-	učitel(ka)
ÚLUV	-	Ústředí lidové umělecké výroby
UOV	-	učitel odborného výcviku
UPV	-	učitel praktického vyučování
ÚP	-	úřad práce
ÚS	-	úplné střední vzdělání
VŠB	-	Vysoká škola báňská
UTB	-	Univerzita Tomáše Bati
VEÚ	-	vedoucí ekonomického úseku
VP	-	výchovný poradce

VŠ	-	vysoká škola
VŠ fil.	-	vysoká škola filosofická
VŠ ped.	-	vysoká škola pedagogická
VUT	-	Vysoké učení technické
VV	-	veletrh vzdělávání
vyhl.	-	vyhláška
vyuč	-	vyučen(a)
zák.	-	zákon
ZŘ	-	zástupce ředitele
ZŘPV	-	zástupce ředitele pro praktické vyučování
ZŘTV	-	zástupce ředitele pro teoretické vyučování
ZŠ	-	základní škola
ZZ	-	závěrečná zkouška
1. STR	-	označení třídy – první ročník Strojírenství
3. AR	-	označení třídy – třetí ročník Aranžér
2. TL	-	označení třídy – druhý ročník Technické lyceum
2. MSM	-	označení učební skupiny/třídy – druhý ročník Móda, styling, média
3. GD	-	označení učební skupiny/třídy – třetí ročník Grafický design
4. OI	-	označení třídy – čtvrtý ročník Oděvnictví (Oděvní a interiérový design)
4. MG	-	označení třídy – 4. ročník třídy sloučené z oborů Modelářství a návrhářství oděvů a Grafický design

Střední škola Strážnice
příspěvková organizace

Zápis ze zasedání Školské rady Střední školy Strážnice, příspěvkové organizace

(24. 8. 2026)

1 Zahájení

- Zasedání školské rady konané dne 24. 8. 2026 svolal předseda školské rady Mgr. Petr Stonawski.
- Přítomných členů: 7.
- Omluveni: Kryštof Zika, Mgr. Risto Ljasovský
- Host: ředitelka školy Ing. Petra Fialová

2 Dokumenty k nahlédnutí a vyjádření se k nim

K nahlédnutí byly předloženy následující dokumenty:

- Zpráva o činnosti příspěvkové organizace za kalendářní rok 2025 – bez připomínek.
- Zpráva o činnosti příspěvkové organizace za 1. pololetí kalendářního roku 2026 – bez připomínek.

Školské radě byly předloženy k vyjádření dodatky školních vzdělávacích programů:

- Školní vzdělávací program: Móda, styling, média (dodatek č. 2) – bez připomínek
- Školní vzdělávací program: Grafický design (dodatek č. 2) – bez připomínek
- Školní vzdělávací program: Oděvní a interiérový design (dodatek č. 2) – bez připomínek
- Školní vzdělávací program: Vývoj IT a průmyslových aplikací (dodatek č. 2) – bez připomínek
- Školní vzdělávací program: Informační a 3D technologie ve strojírenství (dodatek č. 2) – bez připomínek
- Školní vzdělávací program: Podnikání - nástavbový obor (dodatek č. 2) – bez připomínek

3 Dokumenty ke schválení

Ke schválení byly školské radě předloženy následující dokumenty:

- Výroční zpráva za školní rok 2025/2026 - po prostudování školská rada dokument schválila (hlasování - pro: 7, proti: 0, zdrželo se: 0).
- Školní řád s účinností od 1. 9. 2026, včetně pravidel pro hodnocení výsledků vzdělávání - po prostudování školská rada dokument schválila (hlasování - pro: 7, proti: 0, zdrželo se: 0).

Školskou radou byly schváleny následující předložené dokumenty:

- Výroční zpráva o činnosti školy 2025/2026
- Školní řád účinný od 1. 9. 2026, včetně pravidel pro hodnocení výsledků vzdělávání.

4 Informace ředitelky školy a členů školské rady z řad pedagogických pracovníků o činnosti školy

- Počty žáků, strávníků, ubytovaných.
- Činnost školy, akce školy, úspěchy školy, koncepční záměry školy.
- Investiční, provozní a další plánované a realizované akce.
- Odborné exkurze, výlety.
- Zapojení školy do projektů.

5 Aktuální problematika

- Úprava používání mobilních telefonů na školách
- Oslava 100. výročí zahájení výuky v areálu J. Skácela 890

6 Diskuse

- Projednání koncepčních záměrů rozvoje školy.
- Diskuse s členy školské rady k aktuálním problémům školství.

7 Závěr

Strážnice 24. 8. 2026
Zapsala: Bc. Barbora Kadlecová
Ověřil: Mgr. Petr Stonawski

Příloha: Prezenční listina

PREZENČNÍ LISTINA

zasedání školské rady Střední školy Strážnice

24. 8. 2026

Jméno a příjmení	Podpis člena ŠR	Poznámka
Kosířová Hana	H. Kosířová	
Ljasovský Risto, Mgr.	OMLUVEN	
Zika Kryštof	OMLUVEN	
Malata Aleš, Mgr.		
Stonawski Petr, Mgr.		
Kadlecová Barbora, Bc.	Kadl.	
Jamná Adriana		
Davidová Beáta		
Kopčová Jana		

Jméno a příjmení	Host - podpis	Poznámka
Ing. Petra Fialová		Ředitelka školy

Strážnice, 24. 8. 2026